SYNTESY

STUFA AD INFRAROSSI PATIO GLASS

Modelli: CDF12016 - CDF12017



CE 26 2531

MANUALE D'USO

(Istruzioni Originali)

CONSERVARE E LEGGERE ATTENTAMENTE IL PRESENTE MANUALE PRIMA DI ASSEMBLARE, INSTALLARE, METTERE IN FUNZIONE O EFFETTUARE LA MANUTENZIONE DEL PRODOTTO DESCRITTO. PROTEGGERE SÉ STESSI E GLI ALTRI OSSERVANDO TUTTE LE INFORMAZIONI RELATIVE ALLA SICUREZZA. LA MANCATA OSSERVANZA DELLE ISTRUZIONI POTREBBE DARE LUOGO A DANNI PERSONALI E/O RELATIVI AL PRODOTTO, NONCHÉ AL DECADIMENTO DELLA GARANZIA. IL PRESENTE MANUALE DEVE SEGUIRE IL PRODOTTO PER TUTTA LA SUA VITA, E DEVE ESSERE CONSULTATO PER FUTURO RIFERIMENTO.

⚠ **ATTENZIONE! AL MOMENTO DELL'APERTURA DELLA CONFEZIONE ASSICURARSI CHE I SACCHETTI IN PLASTICA, OVE PRESENTI, SIANO FUORI DALLA PORTATA DEI BAMBINI! PERICOLO DI SOFFOCAMENTO!**

FACSIMILE

DESCRIZIONE E DESTINAZIONE D'USO

La stufa a infrarossi per patio è un apparecchio di riscaldamento alimentato a gas G30/G31 (Butano/Propano – GPL), progettato per fornire calore rapido ed efficiente in ambienti esterni.
La struttura è composta da una base con alloggiamento per la bombola del gas, un corpo centrale di sostegno e una testa radiante dotata di riflettore superiore per ottimizzare la diffusione del calore.

La stufa a infrarossi è stata progettata esclusivamente per riscaldare ambienti esterni, quali terrazze, verande aperte, dehors, patio e spazi all'aperto adeguatamente ventilati.
L'uso della stufa a infrarossi in ambienti interni o aree chiuse può essere pericoloso ed è PROIBITO.

Di seguito la stufa a infrarossi potrà essere anche chiamata prodotto, apparecchio, apparecchiatura, dispositivo, stufa.

⚠ **ATTENZIONE!** La stufa ad infrarossi GPL deve essere utilizzata solo ed esclusivamente con un regolatore di pressione per gas GPL a taratura fissa taratura fissa (non compreso nella confezione).
Non utilizzare per nessun motivo l'apparecchio senza regolatore. **PERICOLO DI ESPLOSIONE!**

⚠ **ATTENZIONE!** Questo apparecchio è regolato per funzionare con: Gas G30/G31 (Butano/Propano o GPL), a 28-30/37 mbar (Indice di categoria: 3+). **NON USARE ALTRI TIPI DI GAS!**

1. SPIEGAZIONE DEI SIMBOLI PRESENTI SUL MANUALE E SUL PRODOTTO



Consultare il manuale di istruzioni prima dell'uso



Il presente prodotto è conforme alle vigenti direttive UE.



Attenzione, superfici molto calde. Pericolo ustioni e lesioni personali



Non toccare, superfici molto calde. Pericolo ustioni.

2. NORME DI SICUREZZA

Avvertenze

Questo manuale è redatto in originale ed è parte integrante del prodotto. L'osservanza delle istruzioni e l'utilizzo dei mezzi di protezione individuale riducono i rischi ma non li eliminano. Usare il prodotto solo nei modi descritti in questo manuale e non usarlo per scopi a cui non è destinato. La mancata osservanza delle istruzioni può dare luogo a incidenti e/o lesioni personali oltre che danni a cose ed al prodotto stesso. Non rispettare queste istruzioni solleva il produttore da ogni responsabilità in caso di danni a persone, animali, cose e/o alla macchina stessa.

- L'uso di questo apparecchio in aree chiuse può essere pericoloso ed è **PROIBITO**.
- L'apparecchio deve essere installato secondo le istruzioni e nel rispetto delle normative vigenti.
- Non conservare o usare benzina o altri gas o liquidi infiammabili nelle vicinanze dell'apparecchio.
- Installazione e riparazione devono essere eseguite esclusivamente da personale qualificato.
  - Questo apparecchio deve essere installato secondo le normative vigenti e la bombola del gas, posta nell'apposito alloggiamento, deve avere la forma adatta e rispettare le normative sopra indicate.
- L'installazione, l'uso, la regolazione e modifiche improprie possono causare danni a persone o a cose.
- Non alterare l'apparecchio in alcun modo.
- Il regolatore del gas e il tubo di gomma flessibile devono essere adeguati all'apparecchio, rispettare le norme vigenti ed essere sostituiti nei tempi previsti.
- Utilizzare solo bombole di gas indicate dal produttore (Butano, Propano o GPL e la pressione di erogazione specificata come riportato nel paragrafo 11.2.
- In caso di forte vento evitare che l'apparecchio si ribalti.
- Controllare che il sigillo del regolatore del gas sia integro e correttamente posizionato nella sua sede.
- La verifica di eventuali perdite di gas deve essere eseguita utilizzando una soluzione di acqua e sapone. Non effettuare mai verifiche con una fiamma accesa!
- Tutto il circuito del gas, il tubo flessibile in gomma, il regolatore del gas e il bruciatore devono essere verificati per riscontrare eventuali perdite o danni prima dell'uso ed almeno una volta al mese.
- Non usare l'apparecchio finché tutti i collegamenti non siano stati controllati.
- Non verniciare lo schermo diffusore, il pannello di controllo o la calotta riflettente superiore.
- Se si avverte odore di gas, chiudere subito il rubinetto della bombola.
- Non ostruire i fori di ventilazione dell'alloggiamento della bombola del gas.
- Non muovere o trasportare mai l'apparecchio mentre è in funzione.

- Chiudere il rubinetto della bombola del gas fino all'utilizzo successivo.
- Chiudere il rubinetto della bombola del gas prima di spostare l'apparecchio.
- Spostare l'apparecchio solo dopo che sia stato spento e si sia raffreddato.
- Controllare che il compartimento per alloggiare la bombola, il bruciatore e i condotti di circolazione dell'aria siano puliti. Se necessario pulire di frequente.
- Il rubinetto della bombola del gas deve essere chiuso se l'apparecchio non è in funzione.
- Qualsiasi dispositivo di protezione rimosso per eseguire la manutenzione deve essere rimontato prima di usare l'apparecchio.
- Adulti e bambini devono tenersi lontani dalle superfici ad alta temperatura dell'apparecchio. **ATTENZIONE!** Dopo e durante l'uso superfici molto calde. Non toccare! Pericolo ustioni.
- I bambini devono sempre essere controllati quando si trovano nell'area di utilizzo dell'apparecchio.
- Non appendere o posare sopra la stufa o nelle sue vicinanze vestiti o oggetti infiammabili.
- Mantenere l'apertura di ventilazione dell'alloggiamento della bombola del gas libera e pulita da detriti.
- Usare in spazi aperti e in aree ben ventilate.
- Un'area ben ventilata deve avere come minimo il 25% di superficie libera. La superficie libera è calcolata in base alla somma delle superficie dei muri/ostacoli che stanno intorno all'apparecchio.
- In caso di vento forte prestare particolare attenzione all'eventuale inclinazione dell'apparecchiatura.
- Spegnere l'apparecchio immediatamente se si verifica uno dei seguenti casi:
  1. L'apparecchio non raggiunge la temperatura.
  2. Bruciatore emette uno scoppiettio durante l'uso (un lieve rumore è normale quando viene spento).
  3. Si avverte odore di gas e la parte terminale delle fiamme del bruciatore si presenta giallo intenso.

3. POSIZIONAMENTO ED UBICAZIONE DELL'APPARECCHIO

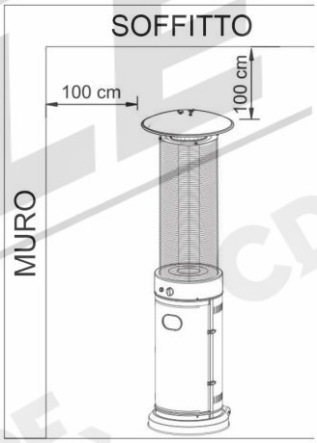

- L'apparecchiatura va usata esclusivamente all'esterno. Non usarla in casa o luoghi chiusi. Assicurarsi sempre che ci sia un adeguato ricambio d'aria fresca.
- Mantenere sempre un'adeguata distanza da pareti e tettoie, e comunque non inferiore a 100 cm sopra e 100 cm ai lati.
- L'apparecchio deve essere posizionato su un terreno stabile e piano.
- Non usare mai l'apparecchio in zone a rischio di esplosione, in aree in cui siano conservati benzina o altri liquidi o vapori infiammabili.
- Fissare la base al terreno (vedi paragrafo 7).

4. REQUISITI RELATIVI AL GAS

Regolatore del gas, tubo in gomma flessibile e fascette non sono forniti con questo apparecchio; comprarli in conformità alle norme vigenti e sostituirli in base alla data di scadenza, alle avvertenze di questo manuale.

- Pressione di erogazione all'apparecchio:
  - La pressione nominale d'ingresso è di 28-30/37 mbar.
  - La pressione minima d'ingresso è di 20 mbar.
  - La pressione massima d'ingresso è di 45 mbar.
- I gas da fornire sono: Butano, Propano o GPL.
- La dimensione della bombola del gas è: 15 kg (massimo).
- Usare il regolatore del gas approvato in accordo allo Standard EN 12864, secondo le norme vigenti; assicurarsi che sia in buone condizioni e sostituirlo ogni 10 anni al massimo.
- Controllare il tubo in gomma flessibile e altri collegamenti del gas, almeno una volta al mese e ogni cambio bombola. Se mostra segni di deterioramento, sostituire con un nuovo tubo in gomma flessibile conforme alle norme vigenti e della stessa lunghezza (non oltre 1,5 m) e di qualità equivalente.
- L'installazione deve essere eseguita secondo le norme vigenti.
- Una bombola del gas ammaccata, arrugginita o danneggiata può essere pericolosa e deve essere controllata dal fornitore. Non usare mai una bombola del gas con un raccordo danneggiato.
- Non collegare mai all'apparecchio una bombola del gas senza un regolatore di gas.
- Scollegare la bombola de gas quando l'apparecchio non è in uso.

5. DISIMBALLAGGIO DEL PRODOTTO

Estrarre dalla scatola il prodotto ed i suoi accessori. Assicurarsi della presenza e della integrità di tutte le sue parti. Non gettare via l'imballo prima di aver verificato il corretto funzionamento dell'apparecchio.

⚠ **ATTENZIONE!** In caso di assenza di una o più parti, contattare il rivenditore e reintegrarle prima di usare il prodotto. In caso contrario può esservi il rischio di danni personali ed all'apparecchio stesso.

6. COMPONENTI E FERRAMENTA

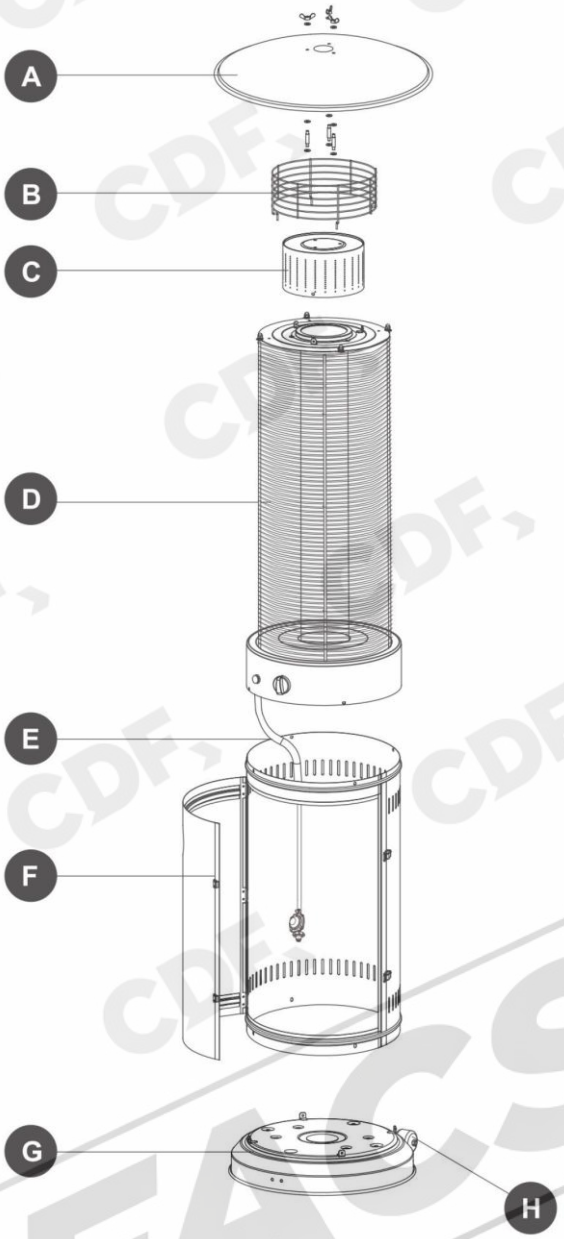

A	Riflettore	**E**	Tubo
B	Griglia	**F**	Copertura
C	Retina	**G**	Base
D	Corpo	**H**	Ruote

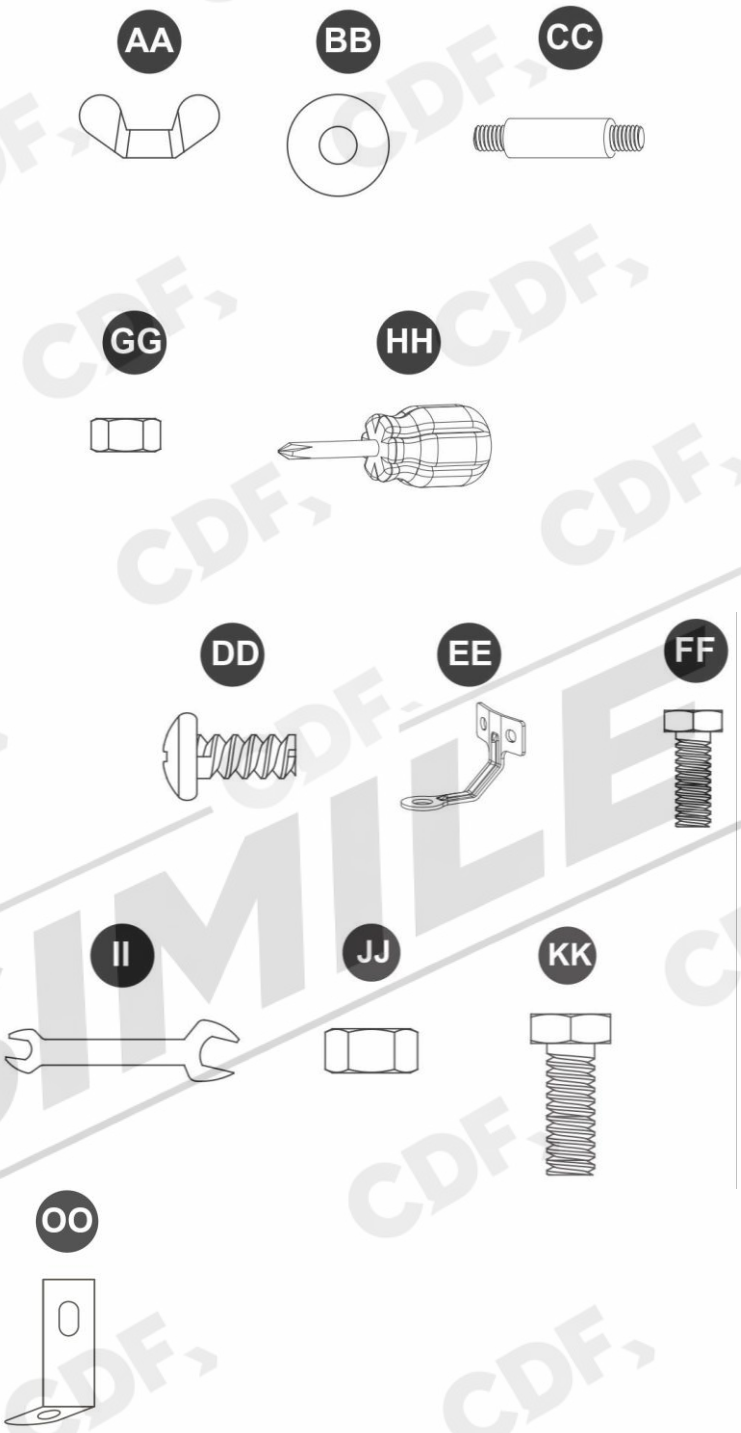

Let	Descrizione	Qtà
AA	Dado ad alette	3
BB	Rondella ø 6	9
CC	Bullone distanziatore	3
DD	Vite M5x8	4
EE	Fissatore a terra	3
FF	Bullone M6x10	13
GG	Dado M6	6
HH	Cacciavite Philips	1
II	Chiave	1
JJ	Dado M8 (confezionati con la parte H)	2
KK	Bullone M8x16 (confezionati con la parte H)	5
OO	Staffe	3

FACSIMILE

7. PROCEDURA DI MONTAGGIO

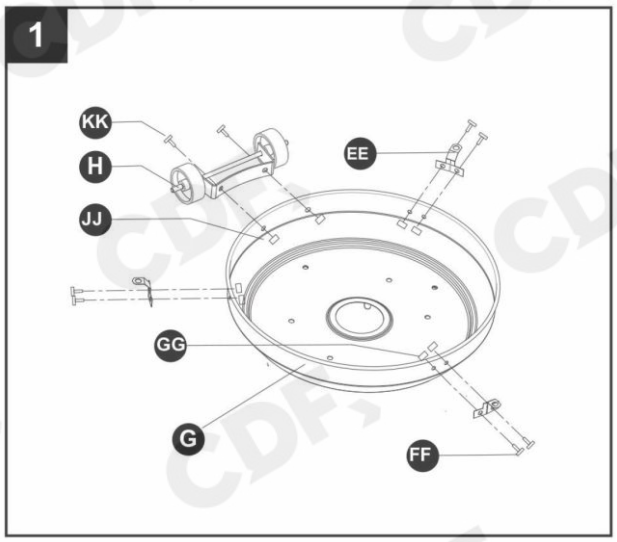

7.1 Capovolgere la base (G). Avvitare le ruote (H) alla base usando 2 dadi (JJ) e 2 bulloni (KK).

7.2 Inserire i 3 fissatori (EE) nella base usando 6 dadi (GG) e 6 bulloni (FF).
Il gruppo ruota deve esser parallelo alla base.

JJ	Dado M8	x 2
KK	Bullone M8x16	x 2
EE	Fissatore a terra	x 3
FF	Bullone M6x10	x 6
GG	Dado M6	x 6

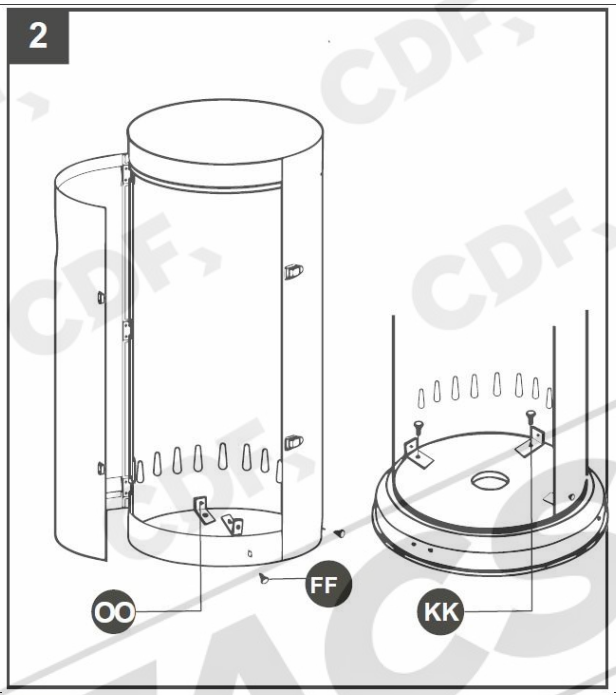

7.3 Fissare la copertura (F) alla base (G) utilizzando 3 bulloni (KK), 3 bulloni (FF) e 3 staffe (OO).

KK	Bolt M8x16	x 3
FF	Bolt M6x10	x 3
OO	Fixers	x 3

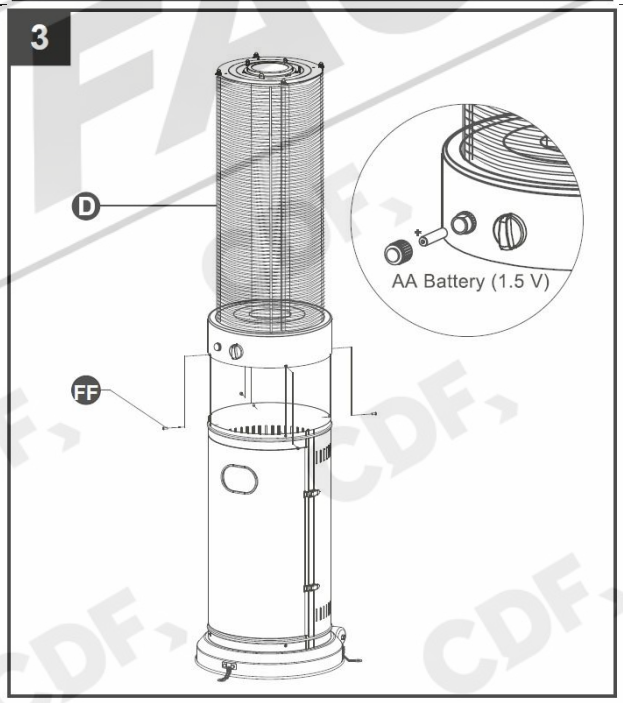

7.4 Fissare il corpo (D) alla copertura (F) usando 4 bulloni (FF).

7.5 Svitare il tasto di accensione, inserire una batteria AAA (non inclusa).
Poi riavvitare il tasto di accensione.

FF	Screw M6X10	x 4
HH	Philips screwdriver	x 1

FACSIMILE

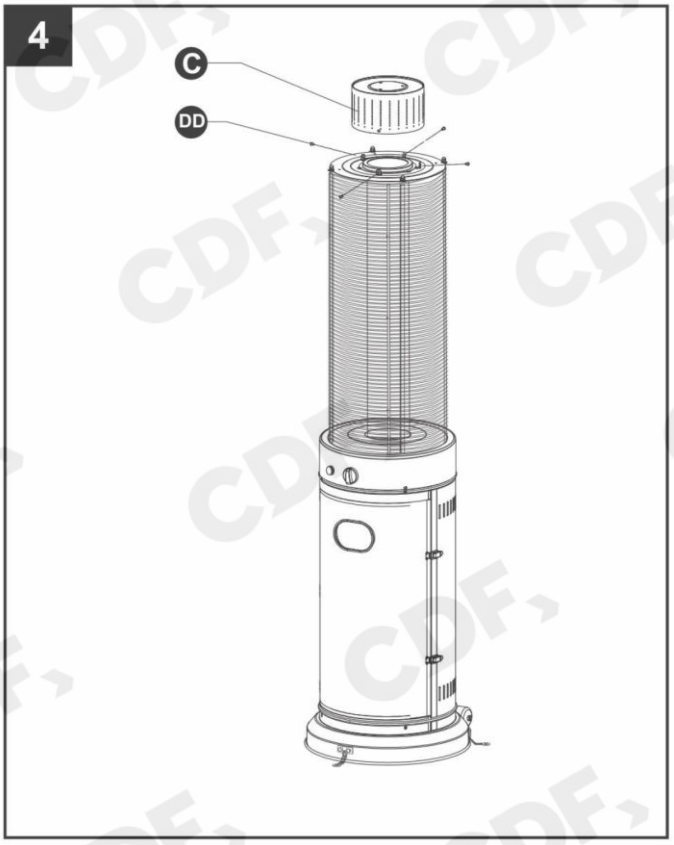

7.6 Fissare la retina (C) al corpo (D) utilizzando 4 viti (DD).

DD Viti M5X8 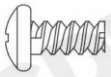 x 4

HH Cacciavite philips 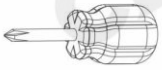 x 1

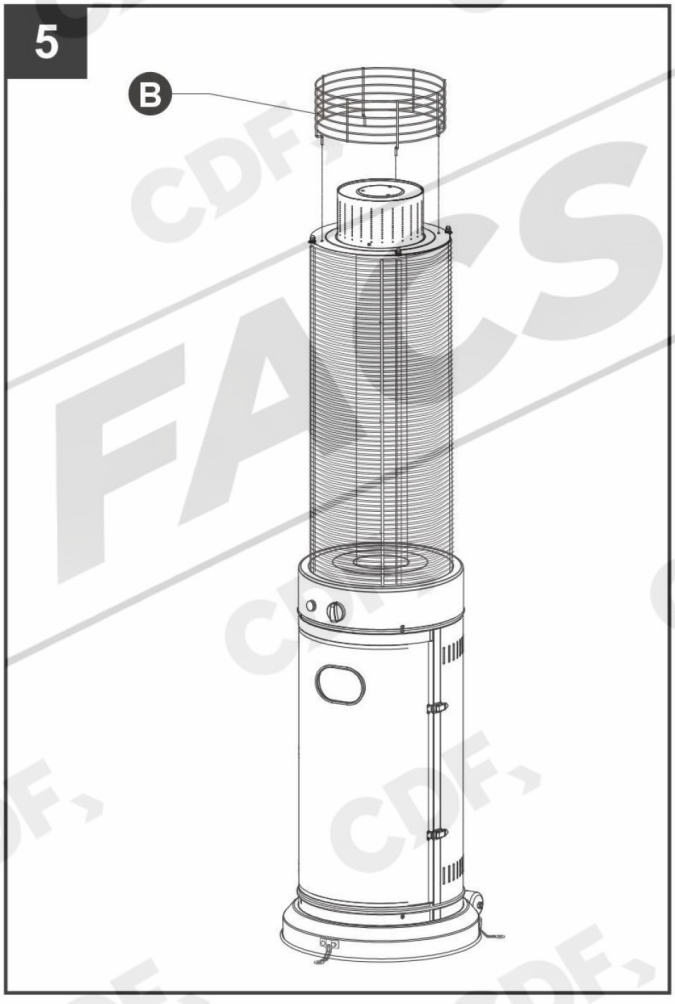

7.7 Incastrare la griglia (B) direttamente sul corpo (D).

FACSIMILE

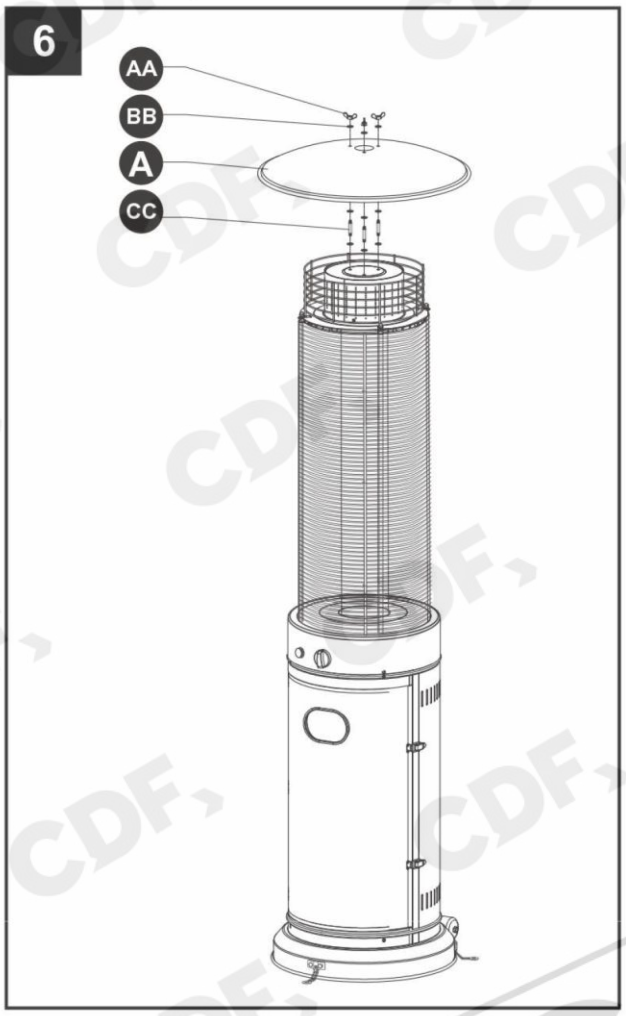

7.8 Avvitare i 3 perni (CC) con le 3 rondelle (BB) sulla retina (B).

7.9 Inserire le 3 rondelle (BB) sulla parte in alto dei 3 perni (CC).

7.10 Infilare il riflettore (A) sui 3 perni (CC).

7.11 Inserire alle estremità dei perni (CC) 3 rondelle (BB) e avvitare poi con i 3 dadi ad alette (AA).

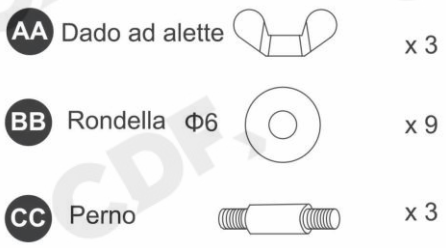

La stufa è assemblata.

8. COLLEGAMENTO DEL TUBO DEL GAS ALLA BOMBOLA

Utilizzare un regolatore per gas GPL a taratura fissa (non in dotazione) tra la bombola del gas e il tubo del gas.

⚠ **ATTENZIONE!** Il regolatore del gas, il tubo in gomma flessibile e le fascette stringitubo non sono forniti con questo apparecchio; utilizzare accessori idonei in accordo alle norme vigenti.
Il regolatore del gas (non in dotazione) deve essere del tipo a taratura fissa impostato per una pressione di 28-30 mbar.
Collegare il regolatore del gas al tubo di gomma flessibile e fissarlo usando le apposite fascette. Se è necessario l'uso di una guarnizione, questa deve essere conforme allo Standard EN 549. Qualora possa essere utilizzato altro materiale per garantire la tenuta, esso deve essere conforme solo allo Standard EN 751.
Verificare eventuali perdite di gas con acqua saponata ogni volta che si collega il tubo come descritto (vedi paragrafo 7).

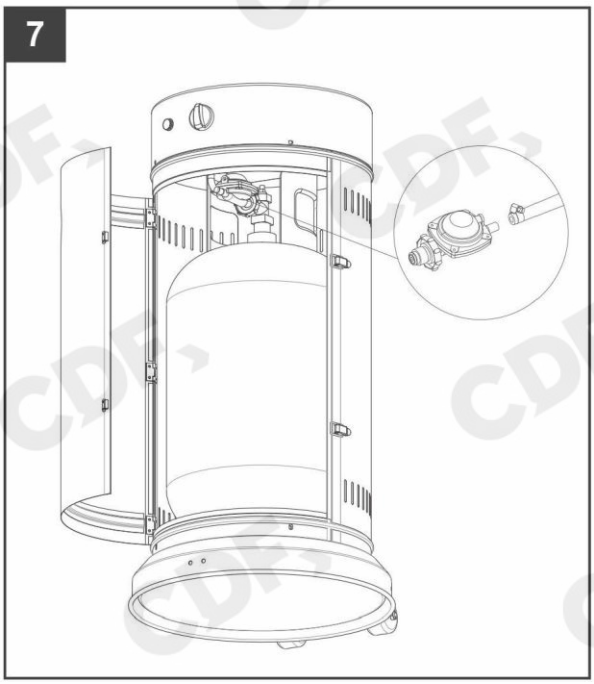

AVVISO Sostituire la bombola del gas solo in aree ben ventilate, lontano da qualsiasi fonte infiammabile (candele, sigarette, altri apparecchi che possano produrre fiamme).
Controllare che il regolatore del gas sia sigillato e che sia in buone condizioni.

Controllare il tubo in gomma almeno una volta al mese ed ogni cambio bombola. Se ci sono segni di deterioramento deve essere sostituito con un nuovo tubo della stessa lunghezza e della stessa qualità.

9. VERIFICA DELLE EVENTUALI PERDITE

I raccordi del gas sull'apparecchio vengono collaudati in fabbrica. Tuttavia, il trasporto potrebbe compromettere prodotto. Per questo è necessario un test per verificare le perdite dopo il montaggio ed il posizionamento nel luogo di utilizzo. Per effettuare il test sulle perdite eseguire questa procedura:

- Procurarsi una soluzione di acqua e sapone, la soluzione saponosa può essere applicata con uno spruzzatore, un pennello o uno straccio. Bolle di sapone appariranno dove è presente una perdita.
- Assicurarsi che la manopola di controllo sia in posizione OFF sul pannello di controllo.
- Aprire il rubinetto del gas sulla bombola e controllare se si formano bolle di sapone dai tubi e dai collegamenti. La presenza di bolle indica una perdita.
- Se è presente una perdita, chiudere il gas immediatamente, stringere con attenzione ogni parte che presenti una perdita, aprire nuovamente il gas e controllare di nuovo.
- Non fumare mentre si esegue il test.

10. FUNZIONAMENTO

10.1 Accensione dell'apparecchio

⚠ **ATTENZIONE! Prima di accendere la stufa, verificare che non vi siano rotture sul vetro.**

1. Aprire completamente il rubinetto della bombola del gas.
2. Premere e girare la manopola di controllo (in senso antiorario di 90°) fino alla posizione PILOT.
3. Tenere premuta la manopola di controllo per 30 sec. e premere il pulsante di accensione più volte finché si accende la fiamma pilota.
4. Ruotare e lasciare la manopola di controllo sulla posizione HIGH per 5 minuti.
5. Regolare la manopola di controllo sulla posizione desiderata.
6. Se la fiamma non resta accesa attendere almeno 5 minuti, poi ripetere i punti 2 e 3.

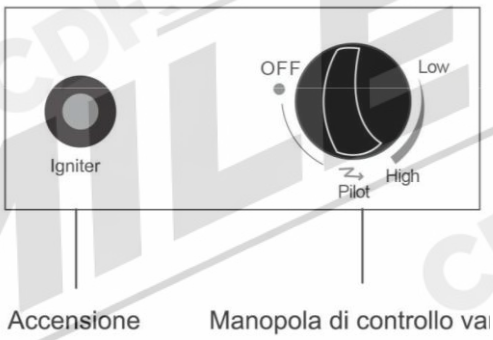

Note:

- Per accensione fiamma pilota la manopola di controllo deve esser premuta mentre si preme il pulsante del dispositivo di accensione. Lasciare la manopola di controllo dopo che la fiamma pilota si è accesa.
- Se è stata collegata una nuova bombola del gas, attendere un minuto per far uscire l'aria dal tubo.
- Se la fiamma pilota non si accende oppure si è spenta, ripetere i punti 2 e 3.
- La fiamma pilota è situata alla base del tubo di vetro presente all'interno corpo riscaldante (D).

10.2 Spegnimento accidentale

Se la fiamma si spegne accidentalmente:

- Spegnere l'apparecchio (OFF).
- Attendere almeno 5 minuti per permettere al gas di dissiparsi per evitare rischi di esplosione.
- Ripetere la procedura di accensione (vedi paragrafo 8.1).

10.3 Spegnimento dell'apparecchio

1. Ruotare la manopola di controllo sulla posizione PILOT.
2. Premere e ruotare la manopola di controllo sulla posizione OFF.
3. Chiudere completamente il rubinetto della bombola del gas.

L'apparecchio monta uno speciale dispositivo che interrompe istantaneamente l'afflusso di gas al bruciatore se l'apparecchio è inclinato più di 40°.
Dopo lo spegnimento, non toccare il gruppo bruciatore finché l'apparecchio non si sia raffreddato (non prima di 45 minuti dopo lo spegnimento).

11. CONSERVAZIONE

Chiudere sempre il rubinetto della bombola del gas e scollegare la bombola del gas dal regolatore di pressione.

- Chiudere sempre il rubinetto della bombola del gas dopo l'uso o in caso di irregolarità di funzionamento.
- Rimuovere il regolatore della pressione del gas e il tubo.
- Controllare che il rubinetto del gas sia chiuso correttamente e che non vi siano eventuali perdite.
- Conservare lontano da materiali combustibili e al riparo dalla luce diretta del sole.
- Non conservare bombole di gas in luoghi sotto il livello del suolo o senza una adeguata ventilazione.

12. PULIZIA E MANUTENZIONE

Prima di eseguire qualsiasi manutenzione chiudere sempre il rubinetto della bombola del gas e scollegare la bombola del gas dal regolatore di pressione.

- Pulire le superfici esterne con uno straccio morbido, inumidito con acqua e sapone. Non pulire il bruciatore con solventi, combustibili o prodotti corrosivi.
- Rimuovere i detriti, insetti o altro dalle aperture di ventilazione dell'alloggiamento per la bombola del gas, mantenere puliti i passaggi per la circolazione dell'aria utilizzando aria compressa per mantenere l'apparecchio pulito ed in condizioni di buon funzionamento. Non pulire mai gli sportelli o altre aperture con stuzzicadenti o altri oggetti che possano rompersi ed ostruire gli sportelli.
- Non verniciare mai nessuna parte della stufa.
- In un ambiente salmastro, ad esempio vicino al mare, la corrosione avviene più rapidamente. Controllare frequentemente la presenza di eventuali corrosioni.

13. TRASPORTO E MOVIMENTAZIONE

La stufa a infrarossi deve essere movimentata e trasportata con cura, adottando tutte le precauzioni necessarie per evitare danni all'apparecchio e rischi per le persone.

Prima di qualsiasi operazione di movimentazione o trasporto:

- Spegnere la stufa e chiudere completamente il rubinetto della bombola del gas.
- Attendere il completo raffreddamento di tutte le parti della stufa, in particolare della testa radiante e del riflettore superiore.
- Scollegare la bombola del gas dall'apparecchio, se installata.
- Verificare che tutti i componenti siano correttamente fissati e stabili.

La movimentazione deve essere effettuata mantenendo la stufa in posizione verticale. La stufa è dotata di due ruote poste alla base, progettate per facilitarne lo spostamento su superfici piane. Per movimentare l'apparecchio, inclinarlo leggermente dal lato opposto alle ruote e accompagnarne lo spostamento senza trascinarlo. Non capovolgere l'apparecchio né inclinarlo eccessivamente, in quanto ciò potrebbe causare danni strutturali o perdite di gas.

Durante il trasporto:

- Proteggere la stufa da urti, vibrazioni e agenti atmosferici.
- Assicurare adeguatamente l'apparecchio per impedirne lo spostamento accidentale.
- Non trasportare la stufa con la bombola collegata.
- Evitare di impilare oggetti sopra l'apparecchio.

In caso di inutilizzo prolungato o trasporto su lunga distanza, si raccomanda di utilizzare, se possibile, l'imballaggio originale.

Le operazioni di sollevamento e movimentazione devono essere eseguite nel rispetto delle normative vigenti in materia di sicurezza e movimentazione manuale dei carichi.

14. PARTI E SPECIFICHE TECNICHE

14.1 Costruzione e caratteristiche

- Bruciatore trasportabile su terrazzo/giardino con alloggiamento della bombola del gas.
- Rivestimento in acciaio o con copertura in acciaio inossidabile.
- Connessione del gas con appropriato regolatore di pressione.
- Tubo diffusore in vetro. Emissione di calore dal riflettore e dal tubo in vetro.

14.2 Specifiche

- Solo per uso all'esterno.
- Usa Butano, Propano o GPL.

Modello	Categoria di Gas		Pressione (mbar)	Pease di destinazione	QN (HS)		Consumo massimo (G/H)	Iniettore (mm)
					Calore nominale	Calore ridotto		
CDF12016 CDF12017	I3+	Gas (Butano, Propano, GPL)	G30:28-30 mbar G31:37 mbar	BE-CH-CY-CZ-ES-FR-GB-GR-IE-IT-LT-LU-LV-PT-SI-TR	13,0 kW	5,0 kW	946	1,75
	I3B/P		G30/G31:30 mbar	BG-CY-CZ-DK-EE-FI-HU-IS-IT-LT-LU-LV-MT-NL-NO-SE-SI-SK-RO-HR				

14.3 Dimensioni

Modello		CDF12016	CDF12017
Altezza totale	mm	1800	2100
Riflettore	mm	Ø 540	Ø 540
Griglia di protezione	mm	Ø 325x770 h	Ø 325x1050 h
Tubo vetro	mm	Ø 120 x 778 h – spessore 3	Ø 120 x 1068 h – spessore 3
Gruppo bruciatore	mm	Ø 380 x 110 h	Ø 380 x 110 h
Copertura bombola	mm	Ø 378 x 700	Ø 378 x 700
Base	mm	Ø 455 x 90	Ø 455 x 90

FACSIMILE

15. RISOLUZIONE DEI PROBLEMI

PROBLEMA	CAUSA PROBABILE	SOLUZIONE
LA FIAMMA NON SI ACCENDE	1. Il rubinetto della bombola del gas può essere su chiuso. 2. La bombola del gas è vuota. 3. La manopola di controllo è su OFF. 4. Aria nel circuito. 5. Collegamenti allentati. 6. Bassa pressione del gas.	1. Aprire il rubinetto della bombola del gas. 2. Sostituire la bombola del gas. 3. Mettere la manopola in posizione HI. 4. Pulire o sostituire le aperture. 5. Spurgare l'aria dai tubi premendo la manopola di controllo fino ad avvertire odore di gas. Serrare tutti i collegamenti. 6. Sostituire la bombola del gas.
LA FIAMMA NON RIMANE ACCESA	1. Detriti intorno alla fiamma. 2. Collegamenti allentati. 3. Termocoppia non funzionante. 4. Perdita di gas. 5. Mancanza di pressione del combustibile.	1. Pulire le aree sporche. 2. Stringere i collegamenti. 3. Rivolgersi al centro assistenza. 4. Controllare i collegamenti. 5. Bombola del gas quasi vuota, sostituirla.
IL BRUCIATORE NON SI ACCENDE	1. Pressione bassa. 2. Non c'è abbastanza aria. 3. La manopola di controllo è su OFF. 4. Termocoppia malfunzionante.	1. Bombola del gas quasi vuota sostituirla. 2. Controllare i condotti di passaggio dell'aria e pulirli con aria compressa. 3. Mettere la manopola in posizione HI. 4. Rivolgersi al centro assistenza.
LA FIAMMA DEL BRUCIATORE È TROPPO BASSA	1. Il tubo del gas è piegato, storto o ostruito.	1. Raddrizzare o sostituire il tubo ed eseguire i controlli per le perdite.
IL BRUCIATORE FUNZIONA IN MANIERA NON COSTANTE	1. Bassa pressione del gas. 2. La base non è su superficie piana.	1. Sostituire la bombola del gas. 2. Porre l'apparecchio su una superficie piana.
DENSO FUMO NERO	1. Blocco del bruciatore.	1. Spegnere l'apparecchio e lasciarlo raffreddare. Pulire i condotti ed il bruciatore.
ACCUMULO DI RESIDUI DI COMBUSTIONE	1. Sporcizia sul riflettore e sulla griglia di protezione.	1. Pulire il riflettore e la griglia di protezione.
FISCHIO O SIBILO	1. Ostruzione dell'aria. 2. C'è aria nel tubo del gas.	1. Controllare lo spazio intorno alla stufa. Controllare e pulire il bruciatore e la stufa. 2. Azionare la stufa fino al completo spurgo dell'aria.
ODORE DI GAS A STUFA SPENTA	1. C'è una fuga di gas. 2. La manopola di controllo e difettosa.	1. Individuare e sistemare la perdita. 2. Rivolgersi al centro assistenza.
ODORE DI GAS DURANTE LA COMBUSTIONE	1. Corpo estraneo nel bruciatore. 2. C'è una perdita di gas.	1. Controllare e pulire il bruciatore. 2. Individuare e sistemare la perdita.
C'È UN ACCUMULO DI CARBONIO	1. C'è dello sporco sul riflettore o su parti del bruciatore.	1. Pulire il riflettore e ogni altra parte.

RIVOLGERSI A UN CENTRO ASSISTENZA QUALIFICATO PER OGNI ALTRO PROBLEMA O DUBBIO

16. SMALTIMENTO

Per lo smaltimento del prodotto e del materiale di imballaggio attenersi alle normative vigenti al momento della dismissione. Il rifiuto originato da nucleo domestico (o di origine analoga) può essere conferito a sistemi di raccolta differenziata dei rifiuti urbani.

17. RATING LABEL (TARGA DATI)

STUFA AD INFRAROSSI patio glass SYNTESY

Modelli: CDF12016 (1800 mm)
CDF12017 (2100 mm)

QN: 13 kW - 946 g/h

Cat: I3+ G30/G31

(Butano, Propano, GPL): 28-30/37 mbar

Paese di destinazione: BE-CH-CY-CZ-ES-FR GB-GR-IE-IT-LT-LU-LV-PT-SI-TR

Cat: I3B/P G30/G31

(Butano, Propano, GPL): 30 mbar

Paese di destinazione: BG-CY-CZ-DK-EE-FI-HU IS-IT-LT-LU-LV-MT-NL-NO-SE-SI-SK-RO-HR

Iniettore: 1,75 mm

ATTENZIONE! SOLO PER USO IN AMBIENTI ESTERNI

- Chiudere il rubinetto della bombola del gas dopo l'uso.
- L'uso di questo apparecchio in aree chiuse può essere pericoloso ed è PROIBITO.
- Leggere le istruzioni prima di usare questo apparecchio.
- L'apparecchio deve essere installato secondo le istruzioni e le normative vigenti.
- L'apparecchio deve essere utilizzato in zone ben ventilate.
- Una zona ben ventilata deve avere come minimo il 25% della superficie libera.

CE 26 2531 PIN: 2531DP-0088

C.D.F. Consorzio Distributori Ferramenta - P.zza di Villa Carpegna 43, 00165 Roma IT contatti@cdfgroup.it Made in China

CONDIZIONI DI GARANZIA A NORMA DI LEGGE

Tutti i nostri apparecchi sono stati sottoposti ad accurati collaudi e sono coperti da garanzia.
La garanzia decorre dalla data di acquisto. In caso di riparazione dell'apparecchio, durante il periodo di garanzia, è necessario allegare una copia della ricevuta di acquisto.
La garanzia è valida se l'apparecchio presenta evidenti difetti di fabbricazione e le istruzioni contenute nel presente manuale sono state rispettate.
La garanzia non è valida se l'apparecchio presenta evidenti segni di manomissione o è stato utilizzato in modo inappropriato.
Sono escluse da garanzia le parti soggette a normale usura.
Il costruttore declina ogni responsabilità per eventuali danni a persone o cose causati da cattiva installazione o uso improprio dell'apparecchio.

FACSIMILE

Le descrizioni e le illustrazioni contenute nel presente manuale si intendono non rigorosamente impegnative.
La ditta si riserva il diritto di apportare modifiche o variazioni ai prodotti senza nessun tipo di preavviso.
La riproduzione anche parziale del presente manuale è vietata secondo termini di legge.

C.D.F. Consorzio Distributori Ferramenta – Sede Legale: Piazza di Villa Carpegna 43 – 00165 Roma – Italia
Unità Locale Sede Operativa: Via Villetta Strà 12 – 13881 Cavaglià (BI) – Italia – www.cdfgroup.it – contatti@cdfgroup.it
Made in China