SYNTESY

FORNELLO A GAS



Modello CDF13456 Articolo AOTE-6001

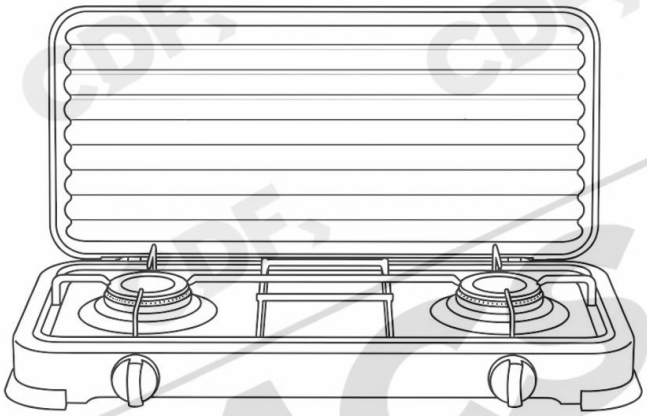

Modello CDF13457 Articolo AOTE-6002

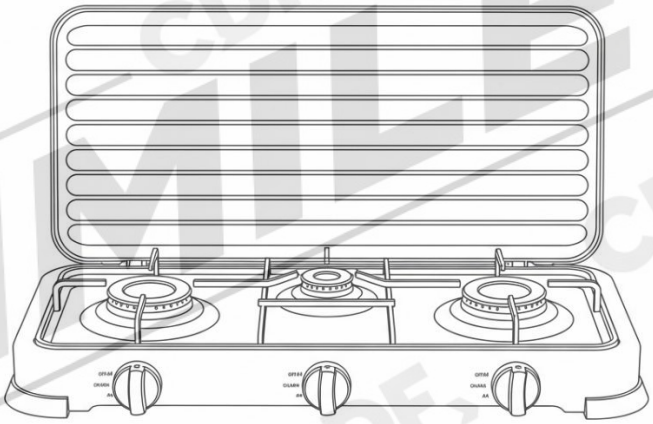

Modello CDF13458 Articolo AOTE-6003

CE 26 2575

PIN: 2575DR47056

MANUALE D'USO

(Istruzioni Originali)

CONSERVARE E LEGGERE ATTENTAMENTE IL PRESENTE MANUALE PRIMA DI ASSEMBLARE, INSTALLARE, METTERE IN FUNZIONE O EFFETTUARE LA MANUTENZIONE DEL PRODOTTO DESCRITTO.
PROTEGGERE SE STESSI E GLI ALTRI OSSERVANDO TUTTE LE INFORMAZIONI RELATIVE ALLA SICUREZZA.
LA MANCATA OSSERVANZA DELLE ISTRUZIONI POTREBBE DAR LUOGO A DANNI PERSONALI E/O RELATIVI AL PRODOTTO, NONCHÉ AL DECADIMENTO DELLA GARANZIA.
IL PRESENTE MANUALE DEVE SEGUIRE IL PRODOTTO PER TUTTA LA SUA VITA E DEVE ESSERE CONSULTATO PER FUTURO RIFERIMENTO.
QUESTO MANUALE È STATO REDATTO PER CONSENTIRE DI CONOSCERE BENE IL PRODOTTO E USARLO IN CONDIZIONI DI SICUREZZA ED EFFICIENZA; NON DIMENTICARE CHE ESSO È PARTE INTEGRANTE DEL PRODOTTO STESSO.
LEGGERE ATTENTAMENTE LE ISTRUZIONI PRIMA DI CONSEGNARE IL PRODOTTO AL CLIENTE.

⚠ **ATTENZIONE! AL MOMENTO DELL'APERTURA DELLA CONFEZIONE, ASSICURARSI CHE I SACCHETTI IN PLASTICA, OVE PRESENTI, SIANO TENUTI FUORI DALLA PORTATA DEI BAMBINI. PERICOLO DI SOFFOCAMENTO.**

DESCRIZIONE E DESTINAZIONE D'USO

Il fornello a gas è un apparecchio di cottura progettato per la preparazione di alimenti mediante l'utilizzo di gas combustibile (GPL). È costituito da uno o più bruciatori sui quali è possibile posizionare pentole e padelle, ed è dotato di manopole per la regolazione dell'intensità della fiamma.
L'apparecchio è destinato esclusivamente alla preparazione, al riscaldamento e al mantenimento in temperatura degli alimenti.
Il fornello a gas è destinato all'uso in ambienti esterni o adeguatamente ventilati in cui sia necessaria una soluzione di cottura portatile e temporanea.

⚠ **ATTENZIONE!** Per un utilizzo corretto e in sicurezza, leggere attentamente il presente manuale prima dell'uso. Il manuale descrive il funzionamento del prodotto, le modalità di utilizzo e le operazioni di manutenzione ordinaria consentite all'utente.

Nel presente manuale il fornello a gas potrà essere indicato anche come "prodotto" o "apparecchio".

1. SPIEGAZIONE DEI SIMBOLI PRESENTI SUL PRODOTTO E SUL MANUALE



Avvertenza generale di sicurezza. Indica una situazione potenzialmente pericolosa. Prestare la massima attenzione e attenersi alle istruzioni riportate.



Il prodotto è conforme alle direttive europee applicabili.



Consultare il manuale di istruzioni Indica l'obbligo di leggere attentamente il manuale prima dell'uso.

2. NORME DI SICUREZZA

Avvertenze

Il presente manuale costituisce parte integrante del prodotto e deve essere conservato per future consultazioni.
Il rispetto delle istruzioni contenute nel manuale e l'utilizzo di adeguati dispositivi di protezione individuale contribuiscono a ridurre i rischi, ma non li eliminano completamente.
Utilizzare il prodotto esclusivamente per gli scopi previsti e secondo le modalità descritte nel presente manuale.
Qualsiasi uso diverso è da considerarsi improprio e potenzialmente pericoloso.
Non modificare l'apparecchio e non utilizzare componenti non originali.
La mancata osservanza delle istruzioni può provocare gravi conseguenze, quali incendi o esplosioni, nonché incidenti, lesioni personali e danni a cose e al prodotto stesso.
Il produttore declina ogni responsabilità per danni a persone, animali o cose derivanti dall'uso improprio del prodotto o dal mancato rispetto delle istruzioni contenute nel presente manuale.

- Leggere attentamente il presente manuale prima dell'uso e utilizzare il fornello esclusivamente in ambienti adeguatamente ventilati.
- Non utilizzare l'apparecchio in ambienti chiusi privi di adeguata ventilazione.
- In caso di fuga di gas, spegnere immediatamente il fornello chiudendo il rubinetto della bombola.
- In caso di dubbi riguardo l'assemblaggio o l'utilizzo, rivolgersi al rivenditore o al fornitore di gas.
- Utilizzare sempre il fornello e la bombola su una superficie piana, stabile non soggetta a ribaltamento e protetta dalla pioggia.
- Non accendere mai il fornello con il coperchio (1) chiuso.
- Assicurarsi che tutte le aperture di ventilazione siano libere e non ostruite.
- Utilizzare esclusivamente gas GPL (G30/G31), ossia butano, propano o loro miscele.
- Categoria apparecchio: I3B/P (30). Pressione di alimentazione: 30 mbar.
- Utilizzare esclusivamente un regolatore di pressione a taratura fissa da 30 mbar, conforme alle normative vigenti e idoneo all'uso con GPL.
- Il collegamento deve essere effettuato mediante tubo flessibile per GPL conforme alle norme applicabili, di lunghezza non superiore a 1,5 m e fissato con apposite fascette stringitubo.
- Verificare prima dell'uso che non vi siano perdite di gas. Non utilizzare fiamme libere per la verifica.
- Verificare che il regolatore di pressione e il tubo flessibile siano in buono stato e non scaduti.
- Eseguire l'installazione e la manutenzione in ambienti ventilati e in assenza di fiamme libere. Non fumare durante tali operazioni.
- Prima dell'uso, assicurarsi che non vi sia odore di gas, in particolare a livello del pavimento, poiché il gas è più pesante dell'aria e tende ad accumularsi verso il basso.
- Dopo l'uso, chiudere sempre il rubinetto della bombola del gas.

IN CASO DI ODORE DI GAS

- Non accendere l'apparecchio e non utilizzare fiamme libere.
- Chiudere immediatamente il rubinetto della bombola (posizione "0").
- Aerare il locale aprendo porte e finestre.
- Non azionare interruttori elettrici e non utilizzare telefoni all'interno dell'edificio.
- Contattare immediatamente il fornitore di gas utilizzando un telefono situato lontano dal luogo della fuga.
- Se non è possibile contattare il fornitore, chiamare i vigili del fuoco.
- Portare la manopola del bruciatore in posizione OFF. Non utilizzare attrezzi.
- Se la manopola non può essere ruotata manualmente, non forzare e rivolgersi a personale qualificato. L'uso della forza o tentativi di riparazione possono provocare incendi o esplosioni.
- Allontanarsi dall'area interessata dalla fuga di gas.

IN CASO DI PERDITA DI GAS

- Non scollegare il regolatore dalla bombola.
- Non accendere fiamme libere e non azionare dispositivi elettrici.
- Aerare il locale aprendo porte e finestre.
- Preparare una soluzione composta da acqua e sapone (circa 50%). Applicarla sui punti di collegamento tra fornello e tubo, tra tubo e regolatore e tra regolatore e bombola.
- Aprire il rubinetto della bombola e verificare la presenza di eventuali bolle. La formazione di bolle indica una perdita di gas e una tenuta non adeguata dei collegamenti.
- In caso di perdita, chiudere immediatamente il rubinetto della bombola (senso orario), scollegare il regolatore e spostare la bombola in un'area esterna, ben ventilata e lontana da fonti di calore.
- Contattare personale qualificato per la verifica e la riparazione.
- Non utilizzare il fornello fino a quando il problema non è stato risolto.
- Non tentare di riparare autonomamente eventuali perdite.

DURANTE L'UTILIZZO, OSSERVARE LE SEGUENTI REGOLE

- Mantenere una distanza minima di 1 m da oggetti e superfici sui lati e sul retro dell'apparecchio.
- Le superfici dell'apparecchio possono diventare molto calde durante l'uso. Evitare il contatto e utilizzare dispositivi di protezione adeguati.
- Non ostruire la parte frontale dell'apparecchio e mantenere libere le aperture di ventilazione.
- Tenere l'apparecchio lontano da materiali infiammabili.
- Tenere l'apparecchio fuori dalla portata dei bambini durante e dopo l'utilizzo.
- Non lasciare mai l'apparecchio acceso incustodito.
- Non spostare l'apparecchio durante il funzionamento.
- Dopo l'uso, chiudere sempre il rubinetto della bombola del gas.
- Non utilizzare l'apparecchio in prossimità di liquidi infiammabili.

3. DISIMBALLAGGIO DEL PRODOTTO

- Estrarre con cura l'apparecchio e i relativi accessori dalla confezione.
- Verificare la presenza e l'integrità di tutti i componenti. In caso di parti mancanti o danneggiate, non utilizzare il prodotto e rivolgersi al rivenditore.
- Non gettare l'imballo prima di aver verificato il corretto funzionamento dell'apparecchio.
- Tenere i materiali di imballaggio (sacchetti in plastica, polistirolo, ecc.) fuori dalla portata dei bambini, in quanto potenziali fonti di pericolo.
- Smaltire i materiali di imballaggio in conformità alle normative locali vigenti.

⚠ **ATTENZIONE!** In caso di assenza di una o più parti, contattare il rivenditore e reintegrarle prima di usare il prodotto. In caso contrario può esservi il rischio di danni personali ed all'apparecchio stesso.

4. ELENCO DELLE PARTI

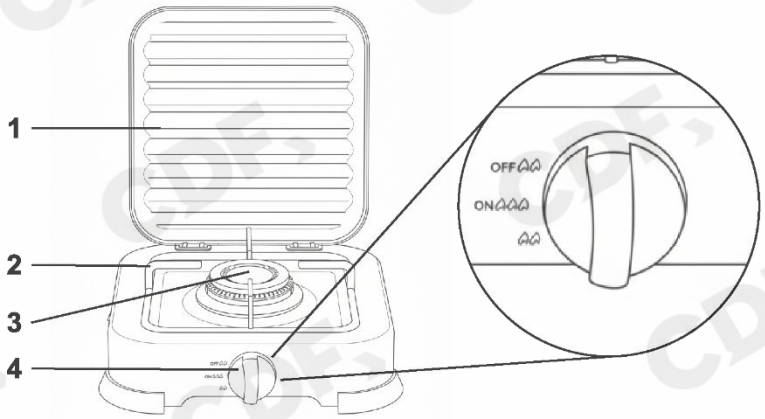

1. Coperchio
2. Griglia
3. Bruciatore/i
4. Manopola del bruciatore/i

5. INSTALLAZIONE

Eseguire l'installazione in ambienti adeguatamente ventilati. Non installare né utilizzare l'apparecchio in presenza di fiamme libere. Non fumare durante le operazioni di installazione.
Il fornello a gas è sicuro ed efficiente solo se utilizzato in conformità alle presenti istruzioni.

MONTAGGIO

1. Disimballare il fornello a gas e verificare che non presenti danni visibili.
2. Utilizzare esclusivamente il tipo di gas indicato nelle caratteristiche tecniche (GPL: G30/G31).
3. Posizionare la bombola in luogo stabile, lontano da fonti di calore e da fiamme libere.
4. Non fumare durante il montaggio della bombola.
5. Utilizzare un tubo flessibile per GPL conforme alle norme vigenti, di lunghezza adeguata (consigliata 40–50 cm) e diametro interno 8 mm.
6. Utilizzare un regolatore di pressione a taratura fissa da 30 mbar, conforme alle normative vigenti.
7. Collegare il regolatore alla bombola di gas GPL (capacità massima 15 kg) utilizzando una guarnizione idonea. Avvitare manualmente il regolatore fino a battuta e completare il serraggio con una chiave, senza forzare.
8. Collegare il tubo flessibile al fornello e al regolatore, fissandolo con apposite fascette stringitubo conformi alle norme applicabili.
9. Verificare la tenuta del circuito gas utilizzando una soluzione di acqua e sapone. In presenza di bolle, non utilizzare l'apparecchio e verificare i collegamenti.

⚠ **ATTENZIONE! Prima di effettuare qualsiasi collegamento, assicurarsi che il rubinetto della bombola sia completamente chiuso. Non utilizzare il tubo flessibile se presenta crepe, usura o danneggiamenti.**

CONTROLLO DI EVENTUALI FUGHE DI GAS

Effettuare il controllo in un'area ben ventilata, lontano da fiamme libere o altre fonti di calore.
Effettuare il controllo di tenuta ad ogni collegamento o sostituzione dei componenti del circuito gas.

- Preparare una soluzione composta da acqua e sapone (circa 50%).
- Applicare la soluzione sui punti di collegamento tra fornello e tubo gas, tra tubo gas e regolatore e tra regolatore e bombola.
- Aprire il rubinetto della bombola.
- La formazione di bolle indica una perdita di gas e una tenuta non adeguata dei collegamenti. In tal caso, chiudere immediatamente il rubinetto della bombola (senso orario), scollegare il regolatore e trasferire la bombola in un'area esterna, ben ventilata e lontana da fonti di calore.
- Contattare personale qualificato per la verifica e la riparazione.

AVVERTENZE IMPORTANTI

- Non utilizzare il fornello in caso di perdita di gas.
- Non utilizzare fiamme libere per il rilevamento di fughe di gas.
- Non utilizzare apparecchiature elettriche in presenza di fuga di gas.

Dopo aver effettuato il controllo delle eventuali fughe di gas, installare il pannello posteriore. Posizionare la bombola in modo da consentire il corretto alloggiamento del regolatore e del tubo, evitando torsioni o piegature del tubo stesso.

CAMBIO DELLA BOMBOLA

- Utilizzare esclusivamente bombole di gas GPL conformi alle normative vigenti.
- Effettuare la sostituzione della bombola lontano da fiamme libere.
- Non fumare durante la sostituzione della bombola.
- Spegnere il fornello e chiudere completamente il rubinetto della bombola (senso orario).
- Lasciare raffreddare completamente l'apparecchio prima di procedere.
- Non rimuovere il regolatore mentre il fornello è in funzione.
- Svitare e rimuovere il regolatore dalla bombola.
- Collegare la nuova bombola seguendo le istruzioni riportate nella sezione "Montaggio".
- Verificare la tenuta del circuito gas prima di riutilizzare l'apparecchio.

6. UTILIZZO

⚠ **ATTENZIONE!** Prima del primo utilizzo, accendere il fornello e lasciarlo funzionare per alcuni minuti senza carico. Questa operazione consente di eliminare eventuali residui di fabbricazione

PRIMA DELL'ACCENSIONE

- Accertarsi che non vi siano residui nella valvola di apertura del gas, nel regolatore e nei bruciatori (3). Verificare che i fori dei bruciatori non siano ostruiti da insetti o nidi. Un bruciatore ostruito può causare incendi.
- Pulire i fori dei bruciatori (3) utilizzando strumenti idonei. Non utilizzare oggetti appuntiti che potrebbero danneggiarli.
- Verificare l'assenza di perdite nel circuito gas utilizzando una soluzione di acqua e sapone. In presenza di bolle, individuare e correggere la perdita prima dell'utilizzo.
- Se viene rilevata una perdita che non può essere eliminata, non utilizzare l'apparecchio e rivolgersi al rivenditore o a personale qualificato.
- Verificare che il tubo flessibile sia correttamente collegato al fornello e al regolatore, integro, non danneggiato e non in tensione.
- Assicurarsi che tutti i collegamenti siano serrati correttamente prima dell'accensione.

ACCENSIONE

- Aprire completamente il coperchio (1) e verificare che tutte le manopole dei bruciatori (4) siano in posizione OFF.
- Aprire il rubinetto della bombola del gas.
- Premere la manopola del bruciatore (4) e ruotarla in senso antiorario verso la posizione ON fino all'accensione della fiamma.
- Accendere il bruciatore utilizzando un fiammifero o un accenditore idoneo.
- Regolare la fiamma ruotando la manopola. Evitare di ruotarla completamente verso OFF durante il funzionamento per non spegnere accidentalmente la fiamma.

⚠ **ATTENZIONE!** In caso di odore di gas, chiudere immediatamente il rubinetto della bombola.

⚠ **ATTENZIONE!** In caso di spegnimento accidentale della fiamma, chiudere il gas e attendere alcuni minuti prima di riaccendere.

⚠ **ATTENZIONE!** Se durante l'uso il coperchio (1) si chiude, non toccarlo: potrebbe essere molto caldo. Spegnere immediatamente il fornello portando la manopola in posizione OFF e attendere il completo raffreddamento prima di intervenire.

USO DEI RECIPIENTI

- Posizionare il recipiente sulla griglia (2) assicurandosi che sia stabile e ben centrato.
- Verificare che la fiamma non fuoriesca dai bordi del recipiente.
- Regolare la fiamma in modo da evitare la fuoriuscita dei liquidi in ebollizione, che potrebbero spegnere la fiamma.

SPEGNIMENTO

- Premere la manopola del bruciatore (4) e ruotarla in senso orario fino alla posizione OFF.
- Assicurarsi che tutte le manopole siano in posizione OFF.
- Chiudere completamente il rubinetto della bombola del gas.
- Scollegare il regolatore dalla bombola solo dopo che l'apparecchio si è raffreddato.

7. MANUTENZIONE

Tutte le operazioni di pulizia e manutenzione devono essere eseguite a fornello spento, con l'apparecchio completamente raffreddato e con il rubinetto della bombola chiuso.

- Interrompere completamente l'alimentazione del gas e scollegare la bombola.
- Rimuovere la griglia (2) e il/i bruciatore/i (3) e pulirli con una soluzione di acqua e sapone, utilizzando detergenti non aggressivi.
- Pulire le aperture eventualmente ostruite utilizzando una spazzola per tubi o strumenti idonei. Non utilizzare oggetti appuntiti che potrebbero danneggiare i fori.
- Verificare che i bruciatori non presentino danni (crepe, deformazioni o fori ostruiti). In caso contrario, sostituirli con ricambi idonei.
- Asciugare accuratamente tutti i componenti e riposizionarli correttamente prima di riutilizzare il fornello.
- Non utilizzare l'apparecchio se i componenti non sono correttamente montati.

8. TRASPORTO E MOVIMENTAZIONE

- Spostare il prodotto solo dopo averlo scollegato dalla bombola del gas.
- Movimentare l'apparecchio sempre in posizione verticale, preferibilmente utilizzando l'imballo originale.
- Non sollevare o trasportare il prodotto facendo leva su manopole, coperchio o tubazioni posteriori.
- Evitare urti, cadute o movimenti bruschi che potrebbero danneggiare l'apparecchio.
- Non trasportare l'apparecchio con la bombola collegata.

9. RISOLUZIONE DEI PROBLEMI

PROBLEMA	CAUSA	AZIONE CORRETTIVA
UNO O PIÙ BRUCIATORI NON SI ACCENDONO/NON RIMANGONO ACCESI	Manopola del bruciatore non aperta correttamente	Aprire la manopola del bruciatore e portarla in posizione ON
	Rubinetto della bombola chiuso	Aprire il rubinetto della bombola
	Bombola del gas vuota	Sostituire la bombola del gas
	Pressione del gas insufficiente	
	Accumulo di sporco sui bruciatori	Portare le manopole in posizione OFF, chiudere il rubinetto della bombola e pulire i bruciatori
	Fori del bruciatore ostruiti	
	Raccordo allentato	Verificare la tenuta del raccordo e, se necessario, rivolgersi a personale qualificato
	Regolatore di pressione difettoso	Sostituire il regolatore di pressione
	Componenti non posizionati correttamente	Riposizionare correttamente i componenti
LA FIAMMA DEL BRUCIATORE È DEBOLE	Pressione del gas insufficiente	Sostituire la bombola del gas
	Tubo di alimentazione piegato	Riposizionare il tubo e verificare l'assenza di perdite
	Fori del bruciatore parzialmente ostruiti	Portare le manopole in posizione OFF, chiudere il rubinetto della bombola e pulire i bruciatori
LA FIAMMA DEL BRUCIATORE NON È UNIFORME	Pressione del gas insufficiente	Sostituire la bombola del gas
	Fori del bruciatore parzialmente ostruiti	Portare le manopole in posizione OFF, chiudere il rubinetto della bombola e pulire i bruciatori
	Apparecchio posizionato su superficie non piana	Posizionare l'apparecchio su una superficie piana e stabile
FUMO NERO	Fori del bruciatore ostruiti	Portare le manopole in posizione OFF, chiudere il rubinetto della bombola e pulire i bruciatori

⚠ **ATTENZIONE! Se il problema persiste, non utilizzare l'apparecchio e rivolgersi a personale qualificato.**

10. RIMESSAGGIO

- Il fornello a gas può essere movimentato o stoccato solo dopo aver scollegato la bombola del gas.
- Se l'apparecchio non viene utilizzato per un lungo periodo, conservarlo in un luogo asciutto, pulito e privo di polvere, preferibilmente nella confezione originale.
- Proteggere il fornello da agenti atmosferici (pioggia, neve, grandine), raggi UV e da polvere o altri detriti.
- Conservare l'apparecchio fuori dalla portata dei bambini.
- Non conservare l'apparecchio con il regolatore collegato alla bombola.

11. SMALTIMENTO

- Per lo smaltimento del prodotto e dei materiali di imballaggio attenersi alle normative locali vigenti.
- Il prodotto non deve essere smaltito come rifiuto domestico indifferenziato, ma conferito presso gli appositi centri di raccolta per il recupero e il riciclo delle apparecchiature.
- I materiali di imballaggio devono essere smaltiti separatamente secondo le disposizioni locali in materia di raccolta differenziata.
- Per ulteriori informazioni sul corretto smaltimento, rivolgersi alle autorità locali competenti.
- Non disperdere il prodotto nell'ambiente.

12. CARATTERISTICHE TECNICHE

Prodotto	**Fornello a gas 1/2/3 fuochi**		
ARTICOLO	**AOTE-6001**	**AOTE-6002**	**AOTE-6003**
MODELLO	**CDF13456**	**CDF13457**	**CDF13458**
Numero di bruciatori	**1**	**2**	**3**
Paese di destinazione	**ITALIA**		
Categoria di gas	**I3B/P (30)**		
Tipo di gas	**GPL (G30/G31)**		
Pressione di alimentazione	**30 mbar**		
Potenza termica nominale	**2,2 kW**	**2,2+2,2 kW**	**2,2+2,2+1,0 kW**
Consumo	**160 g/h**	**320 g/h**	**393 g/h**
Misura iniettori	**1x Ø 0,7 mm**	**2x Ø 0,7 mm**	**2x Ø 0,7 - 1x Ø 0,5 mm**
Dimensioni	**268x268 h 59 mm**	**577x278 h 53 mm**	**577x278 h 53 mm**

CONDIZIONI DI GARANZIA A NORMA DI LEGGE

Tutti i nostri apparecchi sono sottoposti a controlli accurati e sono coperti da garanzia secondo le disposizioni di legge vigenti.
La garanzia decorre dalla data di acquisto del prodotto. In caso di intervento in garanzia, è necessario presentare un documento comprovante l'acquisto (scontrino fiscale o fattura).
La garanzia è valida esclusivamente per difetti di fabbricazione, a condizione che l'apparecchio sia stato utilizzato in conformità alle istruzioni contenute nel presente manuale.
La garanzia decade in caso di:

- manomissione del prodotto;
- uso improprio o non conforme alle istruzioni;
- installazione non corretta;
- utilizzo di componenti non originali.

Sono escluse dalla garanzia le parti soggette a normale usura.
Il costruttore declina ogni responsabilità per eventuali danni a persone, animali o cose derivanti da installazione non corretta o uso improprio dell'apparecchio.
La garanzia non copre danni derivanti da trasporto, negligenza o mancata manutenzione.

FACSIMILE

Le descrizioni e le illustrazioni contenute nel presente manuale sono da ritenersi indicative e non vincolanti.
La ditta si riserva il diritto di apportare modifiche o variazioni al prodotto in qualsiasi momento, senza obbligo di preavviso.
È vietata la riproduzione, anche parziale, del presente manuale senza autorizzazione, ai sensi delle normative vigenti.

C.D.F. Consorzio Distributori Ferramenta – Sede Legale: Piazza di Villa Carpegna 43 – 00165 Roma – Italia
Unità Locale Sede Operativa: Via Villetta Strà 12 – 13881 Cavaglià (BI) – Italia – www.cdfgroup.it – contatti@cdfgroup.it
Made in China