SYNTESY

STUFA COMBINATA sg30v
RISCALDAMENTO A GAS ED ELETTRICO
Modello DA-301FH – Codice CDF11105

Il presente prodotto non è adatto a funzioni di riscaldamento primario

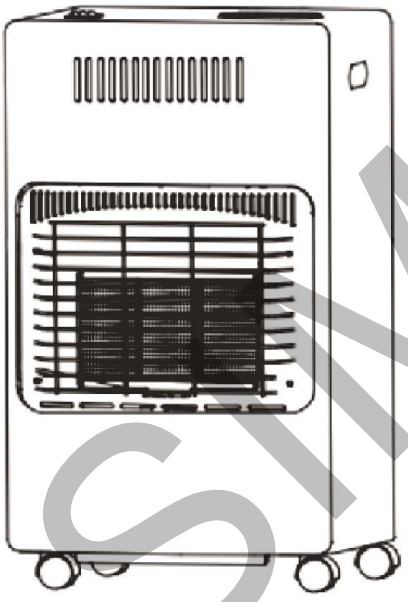

MANUALE D'USO
(Istruzioni Originali)

CE 24 2531

PIN 2531DO-0027

FAC-SIMILE

CONSERVARE E LEGGERE ATTENTAMENTE IL PRESENTE MANUALE PRIMA DI ASSEMBLARE, INSTALLARE, METTERE IN FUNZIONE O EFFETTUARE LA MANUTENZIONE DEL PRODOTTO DESCRITTO. PROTEGGERE SÈ STESSI E GLI ALTRI OSSERVANDO TUTTE LE INFORMAZIONI RELATIVE ALLA SICUREZZA. LA MANCATA OSSERVANZA DELLE ISTRUZIONI POTREBBE DARE LUOGO A DANNI PERSONALI E/O RELATIVI AL PRODOTTO, NONCHÉ AL DECADIMENTO DELLA GARANZIA. IL PRESENTE MANUALE DEVE SEGUIRE IL PRODOTTO PER TUTTA LA SUA VITA E DEVE ESSERE CONSULTATO PER FUTURO RIFFERIMENTO.

⚠ **ATTENZIONE! AL MOMENTO DELL'APERTURA DELLA CONFEZIONE ASSICURARSI CHE I SACCHETTI IN PLASTICA, OVE PRESENTI, SIANO FUORI DALLA PORTATA DEI BAMBINI! PERICOLO DI SOFFOCAMENTO!**

ATTENZIONE!

- Leggere il manuale prima di attivare la stufa ed utilizzarla esclusivamente in ambienti adeguatamente ventilati.
- In caso di fuga di gas, spegnere immediatamente la stufa chiudendo il rubinetto della bombola.
- Non coprire in alcun modo la stufa.
- Non posizionare la stufa vicino a tendaggi, poltrone o altro materiale infiammabile. Non installare e non usare la stufa in bagni, locali doccia, camere da letto, roulotte, autocaravan, natanti ed in ambienti il cui volume è inferiore a 15 metri cubi.
- La stufa richiede l'uso di un regolatore di pressione a taratura fissa tarato a 30 mbar, di un tubo in gomma specifico per gas GPL con una lunghezza di ca. 40/50 cm ed un diametro interno di 8 mm, fissato con fascette stringitubo di misura adeguata. Il collegamento deve essere effettuato nel rispetto della norma UNI CIG 7140. Dopo l'uso spegnere la stufa chiudendo il rubinetto della bombola del gas.
- Eseguire installazione e manutenzione in locali ventilati e in assenza di fiamme libere. Non fumare.

1. ELENCO DELLE PARTI

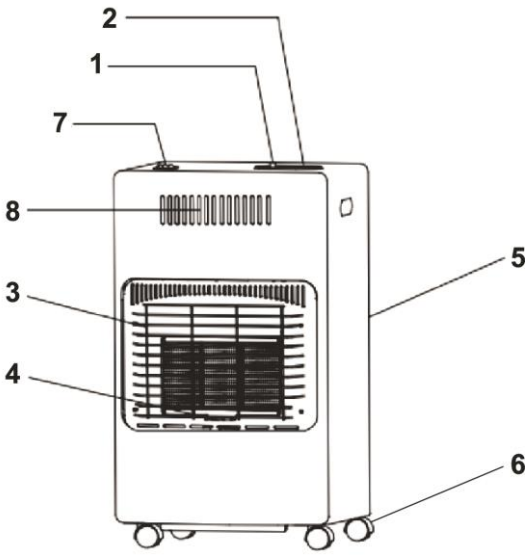

1. Accensione piezoelettrica
2. Selettore temperatura (riscaldamento a gas)
3. Griglia protezione
4. Controllo pilota
5. Copertura posteriore
6. Ruote
7. Selettore temperatura (riscaldamento elettrico)
8. Termoventilatore elettrico

2. AVVERTENZE DI SICUREZZA

Il mancato rispetto delle seguenti istruzioni potrebbe provocare un incendio o esplosione con conseguente danno al prodotto, a persone o la morte.

Sicurezza elettrica

- Il voltaggio della rete elettrica deve corrispondere a quanto indicato nella targhetta applicata sull'apparecchio (220-240V~ 50-60Hz). Non usare voltaggio differente.
- Utilizzare eventualmente una prolunga idonea all'uso.
- Non esporre il prodotto all'umidità o all'acqua.
- Controllare sempre il cavo e la prolunga elettrica. Se entrambi non sono in buone condizioni, non usare il prodotto. Far riparare il cavo da personale qualificato.
- Non collegare il prodotto a un programmatore (timer) esterno.

Sicurezza personale

- Non toccare le parti riscaldanti della stufa durante il funzionamento.
- Non accendere il riscaldamento elettrico se il pavimento è bagnato o umido.
- Non accendere il riscaldamento elettrico con le mani, i piedi o altre parti del copro bagnati o umidi.

Uso e manutenzione

- Utilizzare la stufa solo per la sua destinazione d'uso: riscaldare ambienti domestici non per funzioni di riscaldamento primario.
- Non usare la stufa all'aperto.
- Non coprire mai la stufa durante l'utilizzo. Le prese d'aria e ogni altra parte devono essere libere da impedimenti in modo che l'aria circoli liberamente. Pericolo di surriscaldamento e incendio.
- Non inserire alcunché dentro la stufa.
- Staccare sempre la spina dalla presa di corrente prima di ogni utilizzo del prodotto.
- Non usare il prodotto se è danneggiato o non assemblato correttamente.
- Persone che non hanno dimestichezza con il prodotto e con le relative istruzioni, bambini, ragazzi, persone con problemi fisici, sensoriali o mentali, minorenni, persone sotto l'influenza di droghe, alcolici o medicinali non possono utilizzare questo prodotto.
- Scollegare la spina dalla presa di corrente quando si lascia il prodotto incustodito o lo si ripone.
- Non spostare la stufa tirandola per il cavo elettrico.
- L'utilizzatore è responsabile verso terzi durante l'uso della stufa.
- È proibito togliere o modificare qualsiasi parte elettrica e meccanica del prodotto.
- La stufa deve sempre essere controllata con cura prima di ogni utilizzo. Deve sempre essere in ottime condizioni. In caso contrario non lo si deve utilizzare.
- Rimpiazzare sempre parti danneggiate o difettose. Usare solo ricambi originali e fare eseguire la riparazione da personale qualificato.
- Non smontare o aprire la stufa.
- Non utilizzare il prodotto con un programmatore, un timer, un sistema di controllo remoto separato o qualsiasi altro dispositivo che accenda l'apparecchio automaticamente; sussiste il rischio di incendio se l'apparecchio è coperto o posizionato in modo errato.
- I bambini devono essere tenuti lontani dall'apparecchio, se non c'è la supervisione continua di un adulto.
- bambini non devono collegare, accendere, regolare e pulire l'apparecchio o eseguirne la manutenzione.
- **ATTENZIONE!** Alcune parti di questo prodotto possono diventare molto calde e causare ustioni. Prestare particolare attenzione ai bambini e persone vulnerabili che sono nelle vicinanze del termoventilatore.

FAC-SIMILE

ATTENZIONE!
Prima dell'uso, assicurarsi che non ci sia alcun odore di gas, soprattutto sul pavimento, in quanto il gas è più pesante dell'aria e tende a depositarsi sul pavimento.
SE SI AVVERTE ODORE DI GAS:

- Non accendere l'apparecchio.
- Assicurarsi che il rubinetto della bombola sia chiuso "0".
- Non toccare alcun interruttore elettrico. Non utilizzare alcun telefono nell'edificio.
- Chiamare subito il fornitore di gas con un telefono distante dal luogo dove si è verificata la fuga di gas.

- Se non è possibile contattare il proprio fornitore, chiamare i vigili del fuoco. Premere o ruotare il settore di temperatura solo con la mano. Non utilizzare attrezzi. Se non si riesce a girare la manopola, contattare personale di assistenza qualificato. L'uso della forza o qualsiasi tentativo di riparazione possono provocare incendio o esplosione.
- Non utilizzare l'apparecchio se qualche parte è caduta in acqua. Chiamare immediatamente un tecnico di assistenza qualificato per controllare l'apparecchio e sostituire le parti del sistema di comando e qualsiasi altro comando del gas che è entrato in contatto con l'acqua.

3. AREA DI UTILIZZO



A) Utilizzare la stufa seguendo sempre le istruzioni del presente manuale. Conservare il manuale in un luogo sicuro.

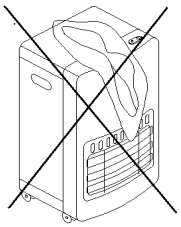

B) Non lasciare vestiti o altri oggetti sopra la stufa. Rischio di incendio.

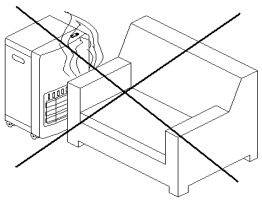

C) Non posizionare la stufa contro o vicino mobili, tendaggi, porte o arredamenti in genere.

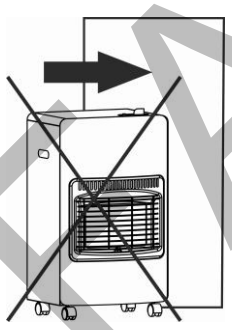

D) Non muovere la stufa quando è in funzione.

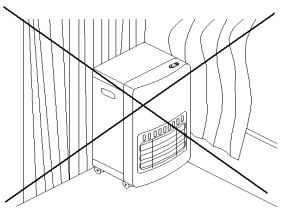

E) Non posizionare la stufa contro muri o pareti di qualsiasi materiale.
La distanza minima da ogni parete fissa o mobile e/o da ogni oggetto e/o arredamento deve essere di 50 cm.
La distanza minima da eventuali ostacoli superiori deve essere di 100 cm.
La stufa deve essere sempre posizionata con il lato anteriore rivolto verso il centro della stanza. Non fare avvicinare persone, bambini o animali.

FAC-SIMILE

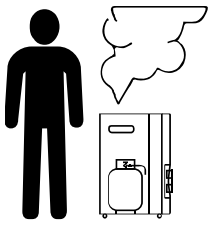

F) Nel caso in cui ci sia una perdita di gas non staccare il regolatore. Spegnere le luci e la corrente.
Preparare una soluzione al 50% di acqua e sapone liquido.
Bagnare i collegamenti tra stufa e tubo gas, tra tubo gas e regolatore e tra regolatore e bombola. Aprire il rubinetto della bombola.
La formazione di eventuali bolle indica una fuga di gas ed una tenuta inadeguata dei collegamenti. In tal caso, chiudere il rubinetto della bombola (in senso orario), scollegare il regolatore dalla bombola e trasferire quest'ultima in un'area ben ventilata, esterna e fresca. Contattare un tecnico qualificato per assistenza.
Non usare più la stufa fino a che non verrà controllata e riparata.

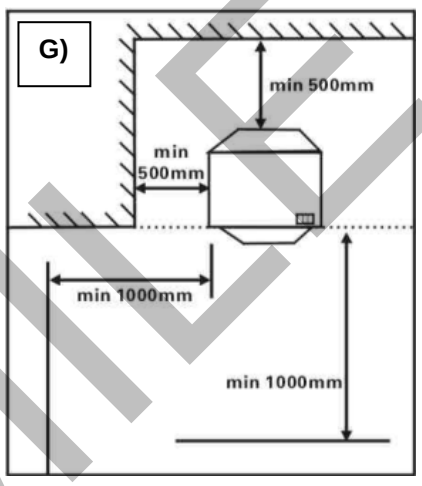

- La stufa non è dotata di canna fumaria. Assicurarsi che la stanza sia ventilata quando la stufa è accesa. Non utilizzare in una camera da letto, roulotte, barca o qualsiasi spazio inferiore alla *Tabella Ambiente* nei paragrafi successivi.
- Non posizionare la stufa vicino a pareti, tende o mobili durante il funzionamento. La stufa deve essere sempre posizionata con il lato anteriore rivolto verso il centro della stanza. La *figura G* indica la posizione corretta.
- Lo schermo di protezione della stufa rispetta i requisiti standard. Tuttavia, non offre una protezione totale per i bambini o persone inferme. Lo schermo di protezione previene il rischio di lesioni e nessuna parte dovrebbe essere rimossa o modificata.
- Al primo utilizzo e ogni volta che si ripone la bombola dopo averla riempita, l'apparecchio deve essere controllato per rilevare eventuali fughe di gas. NON UTILIZZARE MAI ALCUNA FIAMMA LIBERA PER IL CONTROLLO DELLE FUGHE DI GAS.
  Attenersi a quanto specificato alla *figura F,* o al sottostante paragrafo *Montaggio, punto 9.*
- Chiudere sempre il rubinetto della bombola quando non si utilizza la stufa.

FAC-SIMILE

4. INSTALLAZIONE

Eseguire l'installazione in locali ben ventilati e non in presenza di fiamme libere. Non fumare.
La stufa a GPL è sicura ed efficiente se utilizzata esattamente secondo le istruzioni.
Leggere attentamente le presenti istruzioni prima dell'uso. In caso di dubbi, contattare il proprio rivenditore.

4.1 Montaggio

1. Dopo aver disimballato la stufa, rimuovere il pannello dall'interno del vano posteriore della stufa.
2. Utilizzare solo il gas indicato nelle caratteristiche tecniche.
3. La bombola deve essere montata distante da fiamme libere.
4. Non fumare durante il montaggio della bombola.
5. Dotarsi di un tubo del gas flessibile di ca. 40/50 cm di lunghezza e di 8 mm di diametro.
6. Dotarsi di un regolatore a taratura fissa da 30 mbar.
7. Collegare il regolatore ad una bombola di gas GPL (max 15 kg) utilizzando una guarnizione specifica per gas GPL; questa operazione deve essere effettuata avvitando manualmente il regolatore alla bombola e serrandolo con una chiave di misura adeguata solo quando il dado del regolatore è avvitato fino in fondo.
8. Collegare il tubo del gas alla stufa ed al regolatore, servendosi di fascette stringitubo adeguate, secondo la norma UNI-CG 714.

ATTENZIONE! PRIMA DI EFFETTUARE QUESTA OPERAZIONE ASSICURARSI CHE IL RUBINETTO DELLA BOMBOLA SIA CHIUSO!

9. EFFETTUARE IL CONTROLLO DI EVENTUALI FUGHE DI GAS. Questa operazione deve essere condotta in un'area ben ventilata, lontano da fiamme libere o altre fonti di calore.
   Preparare una soluzione al 50% di acqua e sapone liquido.
   Con la soluzione precedentemente preparata, bagnare i collegamenti tra stufa e tubo gas, tra tubo gas e regolatore e tra regolatore e bombola.
   Aprire il rubinetto della bombola.
   La formazione di eventuali bolle indica una fuga di gas ed una tenuta inadeguata dei collegamenti. In tal caso, chiudere il rubinetto della bombola (in senso orario), scollegare il regolatore dalla bombola e trasferire quest'ultima in un'area ben ventilata, esterna e fresca. Contattare un tecnico qualificato per assistenza.
   NON UTILIZZARE LA STUFA IN CASO DI FUGA DI GAS.
   NON UTILIZZARE UNA FIAMMA LIBERA PER IL RILEVAMENTO DI FUGHE DI GAS.
   NON UTILIZZARE ALCUNA APPARECCHIATURA ELETTRICA IN PRESENZA DI FUGA DI GAS.
10. Dopo il controllo per rilevare fughe di gas, applicare il pannello posteriore sulla stufa. Potrebbe essere necessario ruotare la bombola leggermente per consentire al regolatore e al tubo di entrare nel pannello posteriore senza attorcigliare il tubo stesso.

4.2 Cambio della bombola

1. La bombola deve essere cambiata distante da fiamme libere.
2. Non fumare mentre si cambia la bombola.
3. Non cercare di rimuovere il regolatore mentre la stufa è ancora accesa.
4. Chiudere completamente la valvola della bombola (in senso orario).
5. Lasciare raffreddare la stufa prima di rimuovere e sostituire la bombola.
6. Non cercare di rimuovere il regolatore mentre la stufa è ancora accesa.
7. Svitare e rimuovere il regolatore.
8. Seguire i punti dal 7 al 10 della sezione *Montaggio*.

4.3 Dispositivi di sicurezza che spengono la stufa in caso di pericolo.

- In caso di spegnimento accidentale della fiamma, la stufa si spegnerà automaticamente.
- In caso di ribaltamento, rimettere la stufa in posizione verticale e controllare l'assenza di danni. Tale dispositivo è attivato anche se la stufa viene colpita o urtata.
- In caso di una riduzione di ossigeno del 18%.
  Prima di riaccendere la stufa attendere 5-10 minuti.

4.4 Ambiente

La stufa consuma ossigeno mentre è in funzione. La stanza deve avere un'adeguata ventilazione per assicurare la rimozione dei residui della combustione a permettere un ricambio dell'aria.
La tabella seguente mostra la dimensione minima della stanza in relazione al numero di piastre accese.

TABELLA AMBIENTE		
NUMERO DI PIASTRE IN USO	**DIMENSIONE MINIMA STANZA**	**DIMENSIONE MINIMA SOGGIORNO**
1	15 metri cubi (esempio 1,5x4x2,5 m)	28 metri cubi (esempio 2,8x4x2,5 m)
2	28 metri cubi (esempio 2,8x4x2,5 m)	58 metri cubi (esempio 5,8x4x2,5 m)
3	42 metri cubi (esempio 4,5x4x2,5 m)	84 metri cubi (esempio 8,4x4x2,5 m)

FAC-SIMILE

5. ACCENSIONE E SPEGNIMENTO

La stufa è dotata di una doppia modalità di riscaldamento, a gas o a elettricità.
È possibile combinare le due modalità, oppure attivarle separatamente.

5.1 Riscaldamento a gas

Accensione

La stufa può essere regolata a tre diverse intensità di calore: 1) MINIMO; 2) MEDIO; 3) MASSIMO.

- Aprire il rubinetto della bombola del gas.
- Premere la manopola di comando e ruotarla fino alla posizione START o MINIMO (fiamma piccola, puntino pieno) e tenerla premuta a fondo per circa 30 secondi, quindi continuando a premerla, schiacciare una o più volte il pulsante di Accensione piezoelettrica fino all'accensione della fiamma pilota della piastra centrale. Tenere premuta la manopola per altri 10/20 secondi. Una volta rilasciata la manopola, verificare se la fiamma pilota è ancora accesa; in caso positivo la stufa funziona regolarmente; se invece la fiamma pilota si spegne, ripetere la procedura di accensione.
- Se si desidera accendere anche le altre piastre, per aumentare la temperatura, posizionare la manopola sulla posizione MEDIO (si accendono due piastre) o MASSIMO (si accendono tre piastre).
- Una volta avviata la stufa, qualsiasi sia la temperatura impostata, la fiamma pilota rimane accesa.

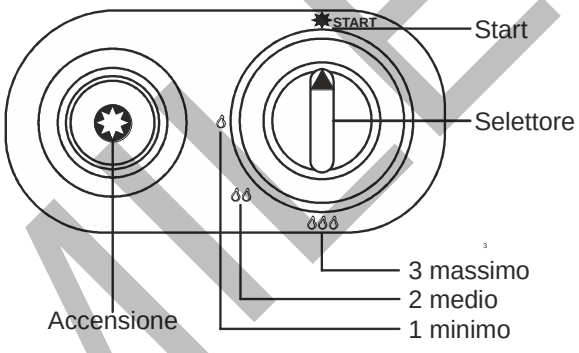

Nota Alla prima accensione, potrebbe essere necessario tenere premuta la manopola di comando più a lungo per consentire al gas di fluire verso la fiamma pilota.

Spegnimento

- Portare il selettore nella posizione START.
- Chiudere il rubinetto della bombola del gas.

5.2 Riscaldamento elettrico

Per utilizzare la stufa in modalità elettrica è necessario collegare la spina di alimentazione alla rete elettrica.

Accensione

- Premere il pulsante A sulla posizione (I). La ventola soffierà aria fredda.
- Premere il pulsante B sulla posizione (I). La ventola soffierà aria calda 750 W (il pulsante A deve essere in posizione (I).
- Premere il pulsante C sulla posizione (II). La ventola soffierà aria calda 1500 W (i pulsanti A e B devono essere in posizione (I).

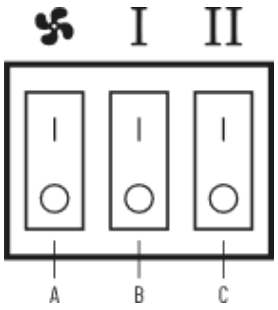

Spegnimento

- Portare i pulsanti A, B e C in posizione (O).

Quando la stufa non è utilizzata, scollegare la spina di alimentazione dalla rete elettrica.

6. MANUTENZIONE

Eseguire la manutenzione in locali ben ventilati e non in presenza di fiamme libere. Non fumare.

- Prima della manutenzione e della pulizia, chiudere il gas e lasciare raffreddare la stufa. Non pulire la stufa quando è accesa.
- La stufa dovrebbe essere controllata annualmente da un tecnico qualificato per un uso sicuro e per evitare guasti.
- In caso di guasti, non utilizzare la stufa e contattare il proprio rivenditore.
- Pulire periodicamente la superficie esterna e l'ambiente dove la stufa è posizionata per rimuovere la polvere che si accumula sulle parti in ceramica. Non colpire tali parti perché potrebbero diventare molto fragili.
- Non usare prodotti abrasivi per pulire la stufa.
- Osservare la fiamma pilota, quando la stufa è accesa. Dovrebbe bruciare in modo regolare; se ondeggiasse o fosse gialla, la stufa dovrebbe essere controllata.
- Per la sostituzione di alcune parti, utilizzare quelle originali fornite dal produttore. Parti non originali potrebbero essere pericolose e annullare la garanzia.

Quando la stufa non è utilizzata, coprirla o riporla nel proprio imballaggio per ridurre l'accumulo di polvere.

FAC-SIMILE

7. GUIDA ALLA RISOLUZIONE DEI PROBLEMI

PROBLEMA	CAUSA	SOLUZIONE
LA STUFA NON SI ACCENDE	**A)** BOMBOLA GAS VUOTA **B)** REGOLATORE COLLEGATO MALE **C)** RUBINETTO CHIUSO **D)** ARIA NELLA BOMBOLA **E)** BOMBOLA FREDDA	**A)** Cambiare la bombola. **B)** Sistemare il regolatore. **C)** Aprire il rubinetto. **D)** Può capitare dopo la sostituzione della bombola. Tenere premuto il Selettore più a lungo fino a quando la fiamma pilota e il bruciatore principale si accenderanno. Posizionare il Selettore sull'opzione Massimo. **E)** Attendere che la bombola raggiunga la temperatura ambiente.
LA STUFA SI SPEGNE DA SOLA SUBITO DOPO L'ACCENSIONE	**A)** CORRENTI D'ARIA **B)** BOMBOLA GAS VUOTA	**A)** Posizionare la stufa lontano da correnti d'aria. **B)** Sostituire la bombola.
LA STUFA SI SPEGNE DOPO CIRCA 30 MINUTI	**A)** STANZA POCO VENTILATA **B)** STANZA TROPPO PICCOLA	**A)** Ventilare la stanza. **B)** Controllare le dimensioni minime che deve avere una stanza (vedi tabella Ambiente).
LA FIAMMA PILOTA NON SI ACCENDE	A) NON C'È SCINTILLA SULL'ELETTRODO	**A)** Controllare che l'Accensione piezoelettrica funzioni correttamente.
LA FIAMMA NON SI ACCENDE AUTOMATICAMENTE MA SI ACCENDE USANDO UN FIAMMIFERO	**A)** NON C'È SCINTILLA SULL'ELETTRODO **B)** L'ELETTRODO È POSIZIONATO IN MODO NON CORRETTO	**A)** Controllare che l'Accensione piezoelettrica funzioni correttamente. **B)** Sistemare la posizione dell'elettrodo.

I SEGUENTI RIMEDI SONO DA FAR ESEGUIRE DA UN CENTRO ASSISTENZA QUALIFICATO		
NELLA POSIZIONE MASSIMO UNA O PIÙ PIASTRE HANNO MINOR INTENSITÀ	**A)** UGELLI OTTURATI **B)** TUBO DI ALIMENTAZIONE OSTRUITO	**A)** Rimuovere e pulire gli ugelli. **B)** Rimuovere il tubo e gli ugelli e soffiare aria dentro il tubo.
LA STUFA SI SPEGNE DA SOLA SUBITO DOPO L'ACCENSIONE	**A)** BLOCCHI SULLA TERMOCOPPIA O SULLA VALVOLA ELETTROMAGNETICA	**A1)** Assicurarsi che la sonda della sia vicino alla fiamma pilota. **A2)** Controllare la connessione fra la termocoppia e la valvola. **A3)** Controllare la termocoppia. **A4)** Controllare la valvola.
ODORE DI COMBUSTIONE	**A)** PARTI IN CERAMICA MANCANTI O ROTTE	**A)** Far riparare da un centro assistenza qualificato.

FAC-SIMILE

8. CARATTERISTICHE TECNICHE

ATTENZIONE! Utilizzare solo il gas indicato nella seguente tabella.

MODELLO	**DA-301FH**
SERIE	**sg30v**
CODICE	**CDF11105**
Prodotto	**Stufa a gas mobile ad infrarossi, dotata di sistema rilevazione ossigeno ODS e di controllo fiamma**
Categoria	**I_{3+} (28-37 mbar)**
Paese di destinazione	**ITALIA**
Tipo di gas	**GPL**
Pressione	**Butano 28-30 mbar; Propano 37 mbar**
Portata nominale	**Bassa: 1,50 kW Media: 2,80 kW Massima: 4,20 Kw**
Consumo	**Bassa: 110 g/h Media: 200 g/h Massima: 305 g/h**
Iniettore	**0,59 mm**
Sistema accensione	**Piezoelettrica**
Tipo di bombola	**Fino a 15 kg e fino a 70 cm di altezza**
Tensione	**220-240 V**
Frequenza	**50-60 Hz**
Potenza	**750 W / 1500 W**
Volume massimo riscaldabile	**120 m^3**
Peso netto ca.	**10 kg**

FAC-SIMILE

9. INFORMAZIONI REGOLAMENTO 2015/1188/UE

ALLEGATO II - Tabella 1 - Regolamento 2015/1188

Modello:	DA-301FH (CDF11105)
Funzionalità di riscaldamento indiretto:	No
Potenza termica diretta:	4,2 kW
Potenza termica indiretta:	N/A kW

Combustibile	Emissioni dovute al riscaldamento d'ambiente (*)
	Nox
Tipo di combustibile	gassoso
	50 mg/kWh$_{input}$ (GCV)

Dato	*Simbolo*	*Valore*	*Unità*
Potenza Termica			
Potenza nominale	P_{nom}	4,2	kW
Potenza minima (indicativa)	P_{min}	N/A	kW

Dato	*Simbolo*	*Valore*	*Unità*
Efficienza utile (NCV)			
Efficienza utile alla potenza termica nominale	$\eta_{th,nom}$	100	%
Efficienza utile alla potenza termica minima (indicativa)	$\eta_{th,min}$	N/A	%

Consumo ausiliario di energia elettrica			
Alla potenza nominale	el_{max}	N/A	kW
Alla potenza minima	el_{min}	N/A	kW
In modo stand-by	el_{SB}	N/A	kW

Tipo di potenza termica/controllo della temperatura ambiente (Indicare una sola opzione)	
potenza termica a fase unica senza controllo della temperatura ambiente	No
due o più fasi manuali senza controllo della temperatura ambiente	Si
con controllo della temperatura ambiente tramite termostato meccanico	No
con controllo elettronico della temperatura ambiente	No
con controllo elettronico della temperatura ambiente e temporizzatore giornaliero	No
con controllo elettronico della temperatura ambiente e temporizzatore settimanale	No
Altre opzioni di controllo	
controllo della temperatura ambiente con rilevamento di presenza	No
controllo della temperatura ambiente con rilevamento di finestre aperte	No
con opzione di controllo a distanza	No
con controllo di avviamento adattabile	No
con limitazione del tempo di funzionamento	No
con termometro a globo nero	No

potenza necessaria per la fiamma pilota permanente			
potenza necessaria per la fiamma pilota (se applicabile)	P_{pilot}	0,18	kW
Alla potenza minima	el_{min}	N/A	kW
In modo stand-by	el_{SB}	N/A	kW

Contatti: C.D.F. Consorzio Distributori Ferramenta - Piazza di Villa Carpegna 43 - 00165 Roma - Italia

(*) NOx = nitrogen oxides

FAC-SIMILE

10. SMALTIMENTO DEL PRODOTTO



Il simbolo del cassonetto barrato indica che in conformità alla Direttiva Europea 2012/19/UE relativa ai rifiuti di apparecchiature elettriche ed elettroniche (RAEE), alla fine della sua vita utile **il prodotto non deve essere smaltito insieme ai rifiuti urbani a tutela della salute pubblica ed al fine di non inquinare l'ambiente**.
Esso deve essere consegnato presso i rivenditori che forniscono questo servizio oppure presso le apposite piazzole per la raccolta differenziata predisposte dalle Amministrazioni Comunali.
ATTENZIONE! Sono previste sanzioni per lo smaltimento abusivo.

11. CONDIZIONI DI GARANZIA A NORMA DI LEGGE

Tutti i nostri apparecchi sono stati sottoposti ad accurati collaudi e sono coperti da garanzia.
La garanzia decorre dalla data di acquisto. In caso di riparazione dell'apparecchio, durante il periodo di garanzia, è necessario allegare una copia della ricevuta di acquisto.
La garanzia è valida se l'apparecchio presenta evidenti difetti di fabbricazione e le istruzioni contenute nel presente manuale sono state rispettate.
La garanzia non è valida se l'apparecchio presenta evidenti segni di manomissione o è stato utilizzato in modo inappropriato.
Sono escluse da garanzia le parti soggette a normale usura.
Il costruttore declina ogni responsabilità per eventuali danni a persone o cose causati da cattiva installazione o uso improprio dell'apparecchio.

AVVISO IMPORTANTE

Leggere attentamente le istruzioni contenute nel presente manuale. Sono informazioni importanti per il funzionamento e la propria sicurezza.

- Non utilizzare apparecchiature guaste.
- La manutenzione e le riparazioni devono essere effettuate solo da personale qualificato.
- La stufa dovrebbe essere controllata annualmente da un tecnico qualificato per un sicuro funzionamento e per rilevare qualsiasi guasto.
- Conservare le istruzioni per riferimenti futuri. Se necessario, è possibile ottenere una copia dal proprio rivenditore.

FAC-SIMILE

FAC-SIMILE

FAC-SIMILE

Le descrizioni e le illustrazioni contenute nel presente manuale si intendono non rigorosamente impegnative.
La ditta si riserva il diritto di apportare modifiche o variazioni ai prodotti senza nessun tipo di preavviso.
La riproduzione anche parziale del presente manuale è vietata secondo termini di legge.

C.D.F. Consorzio Distributori Ferramenta – Piazza di Villa Carpegna, 43 – 00165 Roma – Italia – www.cdfgroup.it
Made in China