EXCEL

exceltools.it

MOTOSEGA MT250
Barra carving

Modello CN-25 – Codice CDF09132

Questa motosega è adatta per la potatura degli alberi.
Questa motosega NON è adatta al taglio degli alberi.
Deve essere utilizzata solo da operatori esperti. Consultare attentamente il presente manuale.

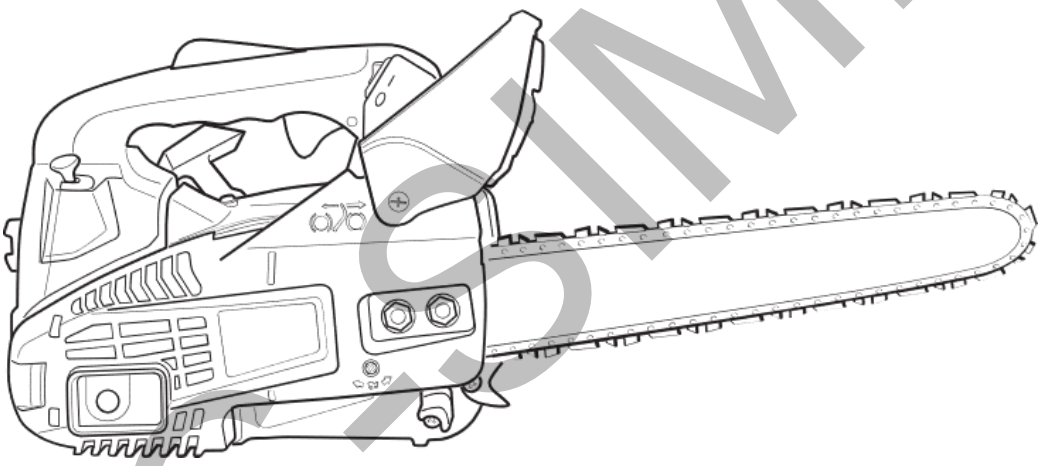

MANUALE D'USO

(Istruzioni Originali)

CONSERVARE E LEGGERE ATTENTAMENTE IL PRESENTE MANUALE PRIMA DI ASSEMBLARE, INSTALLARE, METTERE IN FUNZIONE OD EFFETTUARE LA MANUTENZIONE DEL PRODOTTO DESCRITTO. PROTEGGERE SE STESSI E GLI ALTRI OSSERVANDO TUTTE LE INFORMAZIONI RELATIVE ALLA SICUREZZA. LA MANCATA OSSERVANZA DELLE ISTRUZIONI POTREBBE DARE LUOGO A DANNI PERSONALI E/O RELATIVI AL PRODOTTO, NONCHÉ AL DECADIMENTO DELLA GARANZIA. IL PRESENTE MANUALE DEVE SEGUIRE IL PRODOTTO PER TUTTA LA SUA VITA, E DEVE ESSERE CONSULTATO PER FUTURO RIFERIMENTO.QUESTO MANUALE È STATO REDATTO PER CONSENTIRLE DI CONOSCERE BENE LA SUA MACCHINA E DI USARLA IN CONDIZIONI DI SICUREZZA ED EFFICIENZA; NON DIMENTICHI CHE ESSO È PARTE INTEGRANTE DELLA MACCHINA STESSA, LO TENGA A PORTATA DI MANO PER CONSULTARLO IN OGNI MOMENTO E LO CONSEGNI ASSIEME ALLA MACCHINA IL GIORNO IN CUI DOVESSE CEDERLA O PRESTARLA AD ALTRI.

⚠ **ATTENZIONE! AL MOMENTO DELL'APERTURA DELLA CONFEZIONE ASSICURARSI CHE I SACCHETTI IN PLASTICA, OVE PRESENTI, SIANO FUORI DALLA PORTATA DEI BAMBINI! PERICOLO DI SOFFOCAMENTO!**

FAC-SIMILE

DESCRIZIONE E DESTINAZIONE D'USO

Motosega per il servizio sugli alberi - Utensile progettato per tagliare il legno con una catena e costituito da un'unità compatta integrata di impugnature, motore a scoppio, barra di guida e catena, progettato per essere sostenuto con entrambe le mani.
In particolare, questa motosega è stata progettata con una massa limitata, per essere utilizzata da un operatore addestrato per la potatura e lo smantellamento delle chiome degli alberi.
Destinazione d'uso - Il prodotto è stato progettato per essere usato in interventi di sramatura e in particolare potatura e sfoltimento delle chiome degli alberi non abbattuti. La motosega è adatta al taglio di rami in base alla lunghezza di taglio utile.
Di seguito la motosega potrà essere anche chiamata prodotto, apparecchio, macchina o dispositivo.

⚠ **ATTENZIONE!** Per un utilizzo corretto e in sicurezza della motosega, iniziare il lavoro solo dopo aver consultato attentamente il presente manuale. Esso descrive il funzionamento della motosega, il suo utilizzo e tutte le operazioni di manutenzione ordinaria che possono essere effettuate dall'utilizzatore.

1. SPIEGAZIONE DEI SIMBOLI PRESENTI SUL MANUALE E SUL PRODOTTO

La motosega deve essere usata esclusivamente da persone particolarmente addestrate per la potatura degli alberi. Questa motosega ha l'impugnatura con i comandi situati nella parte superiore.

Consultare il manuale di istruzioni prima dell'uso.

Avviso generale di attenzione.

Indossare cuffie antirumore, occhiali ed elmetto di protezione DPI.

Usare la motosega impugnandola con entrambe le mani.

Attenzione, pericolo di contraccolpo!

Attenzione, carburante infiammabile. Rischio di esplosioni.

Non usare in caso di maltempo.

Non toccare le superfici calde della macchina.

Il presente prodotto è conforme alle vigenti direttive UE.

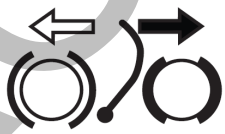

Freno catena attivato (a destra), disattivato (a sinistra)

Rifornimento carburante.

Rabbocco olio della catena.

Avviare tirando l'impugnatura.

Starter.

Il motore si arresta immediatamente posizionando l'interruttore su STOP.

Potenza acustica massima garantita dB(A) secondo le vigenti direttive UE.

FACSIMILE

2. AVVERTENZE DI SICUREZZA

Non utilizzare la motosega se si è stanchi, in caso di inadeguate condizioni fisiche o psichiche, sotto l'influenza di medicinali che inducano sonnolenza, o dopo aver assunto alcool o droghe. Non utilizzare la motosega quando si è stanchi o sotto l'influsso di droghe, alcol o medicinali che potrebbero compromettere la vista, la destrezza e la capacità di discernimento.

Indossare gli appositi dispositivi di protezione individuale: guanti e calzature di sicurezza, occhiali protettivi, cuffia antirumore ed elmetto protettivo. Indossare abiti aderenti, non indossare collane, sciarpe o altri accessori che possano impigliarsi nelle parti mobili della motosega. Indossare indumenti dal materiale robusto e protettivo, che siano abbastanza aderenti da non impigliarsi e comodi per consentire la massima libertà di movimento.

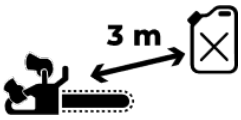

Prestare sempre la massima attenzione quando si maneggia il carburante. Asciugare qualsiasi fuoriuscita di miscela e spostare la motosega a una distanza di almeno 3 metri dal punto del rifornimento prima di avviare il motore.

Evitare qualsiasi fonte di scintille o fiamme (ad es. sigarette, fiamme libere o lavori che possano provocarle) nella zona dove la benzina viene miscelata, versata o conservata. Non fumare quando si maneggia il carburante o mentre si utilizza la motosega.

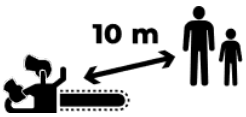

Tenere lontane altre persone, in particolare bambini e animali dall'area di lavoro, rispettando una distanza minima di 10 metri. Non usare la motosega se l'area di lavoro non è sgombra, se non si ha un buon equilibrio o in prossimità di cavi elettrici.

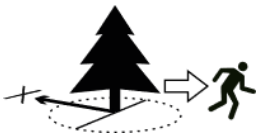

Nel caso di abbattimento di piante, tenere sgombra la zona dove esse cadranno e stabilire un percorso di ritiro sicuro dell'utilizzatore per evitare incidenti. Qualora le piante siano particolarmente grandi o pesanti, prima di abbatterle assicurarle con funi di adeguata resistenza.

Quando la motosega è in moto, impugnarla saldamente con entrambe le mani (la sinistra deve afferrare l'impugnatura laterale e la destra quella superiore).
Le impugnature devono essere sempre asciutte, pulite e prive di olio o miscela.

Quando si impugna la motosega accesa, tenere il proprio corpo distante da essa.

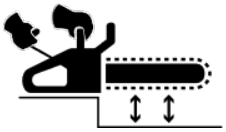

Prima di avviare il motore accertarsi che la motosega non sia in contatto con oggetti di qualunque tipo.

Ispezionare sempre la motosega prima dell'uso per individuare eventuali parti deteriorate, allentate o danneggiate. Non utilizzare per nessun motivo la motosega se essa risulta danneggiata, riparata in maniera impropria o assemblata in maniera incompleta.

Qualsiasi operazione di servizio sulla motosega, eccetto quelle elencate nel manuale d'uso, deve essere eseguita da personale qualificato.

Usare estrema attenzione nel tagliare legni di piccole dimensioni o ramoscelli, poiché del materiale sottile può impigliarsi nella catena e bloccarla o essere scagliato contro l'utilizzatore della motosega con rischio di incidenti o perdita di equilibrio.

Non utilizzare la motosega in condizioni di vento forte, maltempo, scarsa visibilità e temperature troppo basse o troppo alte.

La motosega deve essere utilizzata esclusivamente in zone ben ventilate. Non avviare il motore e non utilizzare la motosega in ambienti chiusi. I gas di scarico del motore contengono monossido di carbonio, nocivo per l'uomo.

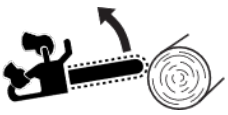

Durante l'uso della motosega, prestare attenzione al contraccolpo, cioè il movimento verso l'alto della barra di guida della catena che si verifica quando la parte anteriore entra in contatto accidentale con un oggetto. Il contraccolpo può provocare la perdita del controllo della motosega.

FAC-SIMILE

Durante il trasporto della motosega, accertarsi che l'apposita protezione della barra sia correttamente posizionata.

Non toccare con le mani nude la barra, la catena e qualsiasi altra parte della motosega, fatta eccezione per le apposite impugnature, quando il motore è acceso o, anche se spento, è ancora caldo.

- Mantenere le impugnature della motosega asciutte e pulite da residui di olio o miscela.
- Prima di iniziare il lavoro, assicurarsi che la catena si fermi quando viene rilasciato il comando dell'acceleratore.
- Prima di poggiare la motosega a terra, spegnere sempre il motore.
- Questa motosega è destinata esclusivamente a operatori qualificati.
- Tagliando un ramo in tensione, esso potrebbe scattare all'indietro e colpire l'utilizzatore. Prestare la massima attenzione e, se necessario, assicurare il ramo con una fune di adeguata resistenza.
- Durante l'abbattimento di un albero, accertarsi che esso non presenti rami secchi che possano cadere inaspettatamente, provocando incidenti.
- Il rifornimento di carburante e di olio protettivo per la catena deve essere effettuato lontano da scintille, fiamme libere e fonti di calore, e a motore spento.
- Non fumare durante il rifornimento. Non rimuovere i tappi dei serbatoi di miscela ed olio se il motore è acceso.
- Prima di iniziare il lavoro, assicurarsi che, con il motore acceso al minimo, la catena sia ferma.
- Assicurarsi che, in prossimità dell'area di lavoro, sia presente un estintore.
- Prima di usare la motosega, verificare il corretto funzionamento dei comandi e dei dispositivi di sicurezza.
- Acquisire la corretta conoscenza della motosega, prima di metterla in funzione.
- Memorizzare la corretta ubicazione dei dispositivi di sicurezza presenti sulla motosega; ciò può evitare situazioni di pericolo, qualora dovessero verificarsi.
- Usare la motosega esclusivamente per tagliare oggetti in legno.
- Prestare attenzione ai fenomeni di "slittamento" e di "rimbalzo", in particolare ai rischi ancora più grandi causati dei contraccolpi. Attenzione a non perdere l'equilibrio a causa del dislivello che si crea al termine di un taglio.
- Assicurarsi che la catena si arresti quando viene rilasciata la leva del gas.

Uso improprio

- Non effettuare tagli con la motosega sollevata oltre l'altezza delle proprie spalle.
- Non sporgersi né eseguire tagli al di sopra dell'altezza del proprio torace.
- Evitare di utilizzare la motosega su superfici sdrucciolevoli.
- Non utilizzare carburanti, solventi o prodotti chimici inadeguati per pulire la motosega.
- Non utilizzare la motosega in assenza del carter catena.
- Non manomettere per nessun motivo i dispositivi di sicurezza della motosega.
- Non usare la motosega diversamente dalla destinazione d'uso descritta.
- Non azionare la motosega con una sola mano.
- Non usare la motosega da soli. Accertarsi che ci sia qualcuno nelle vicinanze da avvisare per eventuale aiuto.
- Non utilizzare una motosega danneggiata, regolata impropriamente o non montata in modo completo e sicuro.
- Non azionare la motosega con una marmitta allentata o difettosa.

Rischi residui

- Per garantire la massima sicurezza usare il prodotto solo quando si è in perfette condizioni fisiche e mentali.
- Errori di valutazione o di esecuzione potrebbero causare gravi lesioni o la morte.
- Trucioli, polvere, pezzi di rami e altri detriti lanciati dalla catena possono colpire il viso dell'operatore.
- Gli occhiali offrono una protezione limitata nel caso in cui la catena colpisca l'operatore negli occhi.
- Anche se le condizioni di lavoro richiedono l'uso di una visiera traspirante, indossare sempre occhiali protettivi.
- Tutte le persone che trascorrono parte della loro vita lavorando con le motoseghe devono sottoporsi periodicamente a controlli medici per evitare di compromettere le loro capacità uditive.
- Nonostante tutte le precauzioni, l'uso di una motosega o il lavoro nei boschi può risultare rischioso.

Precauzioni di sicurezza relative ai contraccolpi durante l'utilizzo della motosega

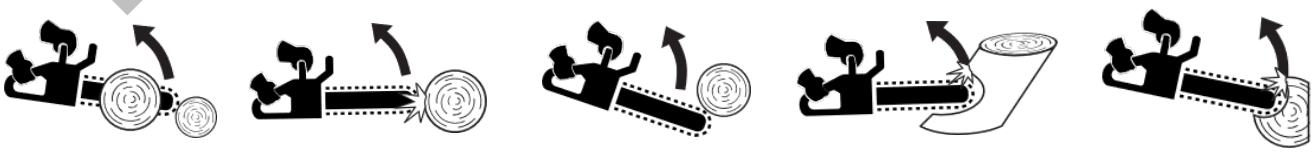

Il contraccolpo può verificarsi quando, mentre la catena è in movimento, la punta o altre parti della barra di guida urtano inavvertitamente il legno da tagliare o altri oggetti. (in alto: esempi di cause di contraccolpo)

Nella maggior parte dei casi, questo provoca un contraccolpo della barra che viene proiettata verso l'alto e all'indietro, verso l'utilizzatore, con gravissime conseguenze.

FAC-SIMILE

La motosega è dotata di una protezione paramani situata anteriormente e collegata ad un dispositivo di sicurezza che, in caso di contraccolpo urta il dorso della mano, scattando e bloccando rapidamente il movimento della catena. È importante capire che il contraccolpo con rotazione si può prevenire evitando che la punta della barra senza copertura tocchi un oggetto o il terreno.
È bene non affidarsi esclusivamente ai dispositivi di sicurezza integrati nella motosega; l'utilizzatore è sempre tenuto a prendere precauzioni per evitare incidenti. La comprensione di come possa verificarsi il contraccolpo, può eliminare o ridurre l'elemento sorpresa, che spesso contribuisce al verificarsi di incidenti.

1) Durante l'uso della motosega, esercitare con entrambe le mani presa su di essa, tenendo la mano destra sull'impugnatura superiore e la mano sinistra sull'impugnatura laterale. Una salda presa aiuta a ridurre il contraccolpo e a mantenere il controllo della motosega.

2) Accertarsi che l'area di lavoro sia libera da ostruzioni di qualsiasi tipo. Evitare che la punta della barra di guida entri in contatto con un ramo o con qualsiasi altra cosa che possa essere scagliata mentre si sega.

3) Il taglio deve essere effettuato a elevato numero di giri.

4) Non effettuare tagli ad altezza superiore a quella delle proprie spalle.

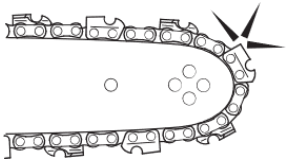

5) Una catena affilata garantisce un miglior risultato e maggior sicurezza durante l'uso. Per l'affilatura e la manutenzione della motosega, seguire sempre le istruzioni descritte nel presente manuale o affidarsi a personale qualificato.

6) Usare solo barre e catene del tipo specificato dalla casa costruttrice.

Altre precauzioni di sicurezza

Vibrazioni e freddo
Si ritiene che una condizione definita fenomeno di Raynaud che colpisce le dita di alcune persone, sia causata dall'esposizione alle vibrazioni e al freddo. Per questo motivo la motosega è dotata di imbottiture antiurto ideate per ridurre l'intensità delle vibrazioni trasmesse attraverso le impugnature.
L'esposizione a freddo e vibrazioni può causare formicolio e bruciore seguiti da pallore e intorpidimento delle dita.
Si consiglia di osservare le seguenti precauzioni in quanto non è nota l'esposizione minima per causare disturbi:

- Tenere il corpo caldo, soprattutto testa, collo, piedi, caviglie, mani e polsi.
- Mantenere una buona circolazione del sangue facendo vigorosi esercizi con le braccia durante frequenti pause di lavoro ed evitare di fumare.
- Limitare il numero di ore di lavoro con la motosega e cercare di impegnare parte del lavoro quotidiano con operazioni diverse da quelle che prevedono l'uso della motosega.
- Indossare guanti robusti e antisdrucciolo per una migliore presa e per una maggiore protezione dal freddo e dalle vibrazioni.

Se si accusano disagi e disturbi e se si riscontrano arrossamenti e gonfiore delle dita seguiti da pallore e perdita di sensibilità, rivolgersi al proprio medico prima di esporsi di nuovo al freddo e alle vibrazioni.

Lesioni da sforzi ripetitivi
Si ritiene che l'uso eccessivo dei muscoli e dei tendini di dita, mani, braccia e spalle possa causare dolore, gonfiore, intorpidimento, debolezza e forti dolori nelle zone menzionate.
Per ridurre il rischio di lesioni da sforzi ripetitivi:

- Evitare di usare il polso piegato, allungato o girato. Cercare di mantenere dritto il polso.
- Afferrare la motosega con l'intera mano e non solo con il pollice e l'indice.
- Fare pause a intervalli regolari per ridurre al minimo movimenti ripetuti e far riposare le mani.
- Ridurre la velocità e la forza con cui il movimento ripetitivo viene eseguito.
- Fare esercizi per rafforzare i muscoli della mano e del braccio.
- Consultare un medico se si accusano formicolio, intorpidimento o dolori a dita, mani, polsi o braccia.

Vibrazioni
Le vibrazioni meccaniche della motosega, se trasmesse al sistema mano-braccio dell'uomo possono comportare un rischio per la salute e la sicurezza dei lavoratori, in particolare disturbi vascolari, osteoarticolari, neurologici o muscolari. Il livello di esposizione alle vibrazioni di 8 ore giornaliere standard della motosega è:

- impugnatura anteriore/sinistra 11,42 m/s² con incertezza di K=1,5 m/s^2
- impugnatura posteriore/destra 10,78 m/s² con incertezza di K=1,5 m/s^2

FAC-SIMILE

3. ELENCO DELLE PARTI

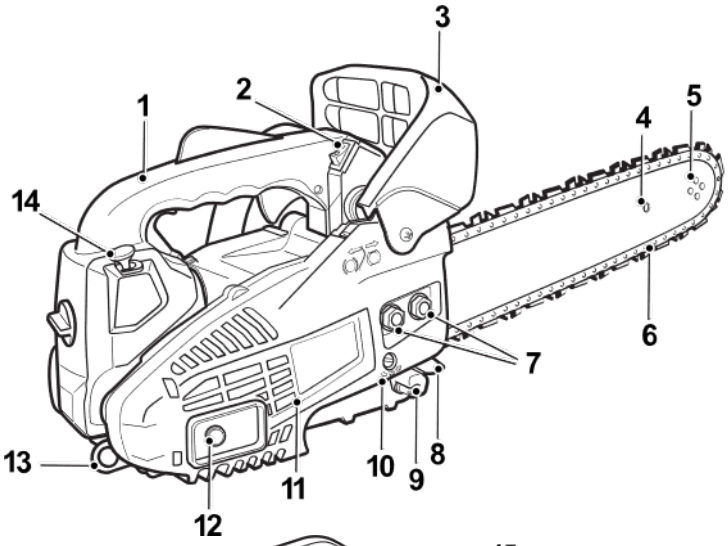

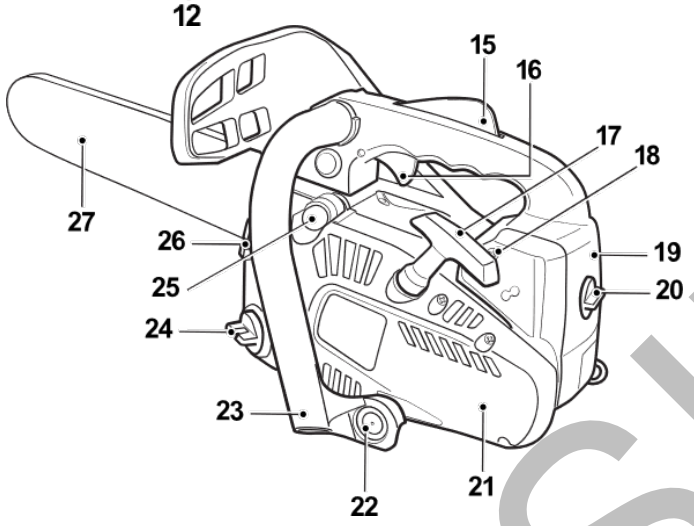

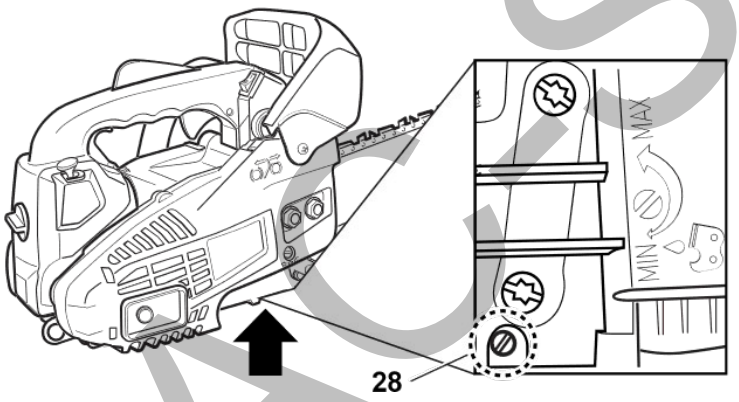

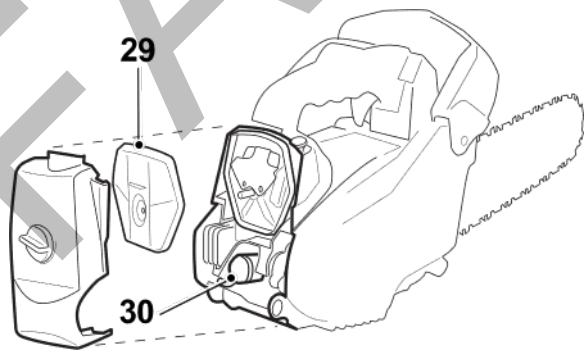

1. Impugnatura superiore
2. Interruttore 0/I
3. Leva freno di sicurezza
4. Barra di guida
5. Pignone della barra (dove presente)
6. Catena
7. Dadi del carter catena
8. Rampone
9. Protezione
10. Vite del tendicatena
11. Carter catena
12. Marmitta
13. Occhiolo di ancoraggio
14. Starter

15. Leva sicurezza acceleratore
16. Leva acceleratore
17. Impugnatura avviamento
18. Vite regolazione minimo
19. Coperchio filtro aria e accesso candela
20. Vite chiusura coperchio filtro aria
21. Carter avviamento
22. Supporto antivibrante
23. Impugnatura laterale
24. Tappo olio catena
25. Primer
26. Tappo rifornimento miscela
27. Protezione catena

28. Vite regolazione mandata olio

29. Filtro aria
30. Pipetta candela

FACSIMILE

4. DISIMBALLAGGIO DEL PRODOTTO

Estrarre dalla scatola il prodotto e accessori. Assicurarsi della presenza e integrità di tutte le parti.
Non gettare via l'imballo prima di aver verificato il corretto funzionamento dell'apparecchio.

⚠ **ATTENZIONE!** In caso di assenza di una o più parti, contattare il rivenditore e reintegrarle prima di usare il prodotto. Pericolo di lesioni personali e danni all'apparecchio stesso.

5. PREPARAZIONE ALL'UTILIZZO

Assemblaggio di barra e catena
Seguire le istruzioni di montaggio al capitolo **MANUTENZIONE.**

Carburante

⚠ **AVVERTENZA** Il carburante è altamente infiammabile! Durante l'uso della motosega, il rifornimento, il trasporto, la movimentazione e il rimessaggio di carburante, non fumare e tenersi lontano da fiamme, scintille, cavi elettrici e fonti di calore in genere. Prima di effettuare il rifornimento, spegnere il motore e lasciare che si raffreddi. Scegliere una superficie sgombra all'aperto dove effettuare il rifornimento. Allontanarsi di almeno 3 metri, dal punto in cui è stato effettuato il rifornimento, prima di avviare il motore.

Preparazione della miscela
La miscela deve essere preparata utilizzando: **Benzina Verde (numero di ottani non meno di 90) miscelata con Olio a 2 tempi preferibilmente sintetico.**

	Miscela - Percentuale di olio	
Tipo di olio – Motore 2T	**Rodaggio prime 20 ore**	**Dopo il rodaggio**
Sintetico (classe JASO FC o FD)	3%	2%
Minerale	5%	4%

Per ridurre il rischio di incendio o provocarsi ustioni, maneggiare il carburante con cura.

- Non utilizzare per nessun motivo olio per motori a 4 tempi. Usare solo olio per motori a 2 tempi.
- La lubrificazione sarà ottimale garantendo al motore una vita più lunga.
- La miscela può essere usata solo durante le tre settimane che seguono la sua preparazione.

La miscela benzina/olio deve essere preparata servendosi di una tanica specifica per il trasporto e la conservazione di carburanti. Non utilizzare altri tipi di contenitore, quali bottiglie o taniche per alimenti, la cui composizione è inadeguata alla conservazione degli idrocarburi. È assolutamente necessario **preparare la miscela benzina/olio nell'apposita tanica prima di inserirla nel serbatoio,** non inserire la benzina e l'olio direttamente nel serbatoio della motosega. **Per ottenere una corretta miscelazione, l'olio deve essere messo nella tanica dopo la benzina.**
Mescolare la miscela nella tanica e nel serbatoio del carburante prima dell'uso.
È necessario eseguire questa operazione in un ambiente aperto mentre il motore è spento e lontano da fiamme o scintille, non versare carburante in locali chiusi. Non fumare.
⚠ **ATTENZIONE! L'uso della motosega con una miscela inadeguata annullerà la garanzia.**

Rifornimento di carburante
Per riempire il serbatoio carburante, svitare il tappo rifornimento miscela (26) e versarvi la miscela benzina-olio (si consiglia di riempire per ¾ il serbatoio per permettere l'espansione dei gas generati dalla miscela). Usare un imbuto prestando attenzione a non versare la miscela al di fuori del serbatoio o sugli abiti. Qualora ciò dovesse avvenire, asciugare le parti interessate strofinando con un panno asciutto, spostarsi di 3 metri e avviare la motosega.
⚠ **ATTENZIONE! Non rifornire mai il serbatoio mentre il motore è caldo! Pericolo di incendio!**

Rifornimento di olio per la lubrificazione della catena
Per riempire il serbatoio olio, svitare il tappo rifornimento olio (24) e versarvi un lubrificante protettivo specifico per catene di motoseghe. La lubrificazione della catena è garantita da un'apposita pompa.
NOTA BENE! Non usare olio motore. Esso è inadeguato alla lubrificazione della catena della motosega. Non usare olio motore esausto, è inadeguato alla lubrificazione della catena e contiene parti metalliche che danneggiano la pompa dell'olio, il pignone, la barra e la catena stessa!
La lubrificazione della catena riduce l'attrito tra barra e catena e assicura una maggiore durata.

⚠ **ATTENZIONE! I gas di scarico, la nebbia d'olio esausto generata dalla lubrificazione della catena, e la polvere prodotta dalla catena possono nuocere gravemente alla salute.**

FACSIMILE

6. AVVIO DEL MOTORE

⚠ **ATTENZIONE!**

- Non utilizzare mai la motosega, né tentare di accenderla, in presenza di persone affette da problemi cardiaci e/o portatori di pacemaker!
- Prima di avviare il motore assicurarsi che nulla sia a contatto con la catena.
- Non avviare il motore tenendo la motosega sospesa! La catena della motosega può entrare in contatto con il proprio corpo con gravi conseguenze.
- Tenersi lontano dalla catena della motosega, appena il motore si avvia essa inizierà a ruotare.
- Con il motore al minimo la catena deve risultare ferma.

Avviamento

Quando si avvia la motosega, posizionare l'unità su un terreno piano, tenere l'impugnatura anteriore con la mano sinistra e tenere saldamente la parte posteriore dell'impugnatura posteriore con il ginocchio destro, quindi tirare l'impugnatura di avviamento con la mano destra.
Non avviare la motosega a rimbalzo; questo tipo di avviamento mette la motosega in una posizione instabile e può provocare delle lesioni. Avviare la motosega utilizzando una procedura corretta.

1. Togliere la protezione della catena (27).

2. Assicurarsi che il freno di sicurezza (3) sia verso la parte posteriore della motosega.

3. Impostare l'interruttore 0/I (2) sulla posizione "I".

4. Premere ripetutamente il primer (25) finché il carburante non arriva nel primer stesso.

5. Tirare il pomolo dello starter (14) per l'avviamento a freddo.

6. Con la motosega a terra tirare energicamente l'impugnatura di avviamento (17). Riprovare fino a che il motore non si avvia.

7. Con l'altra mano impugnare l'impugnatura superiore (1) e premere contemporaneamente la leva sicurezza acceleratore (15) e la leva acceleratore (16).

8. Il pomolo dello starter (14) ritorna automaticamente nella posizione originale.

NOTA: a motore caldo non utilizzare primer e starter.

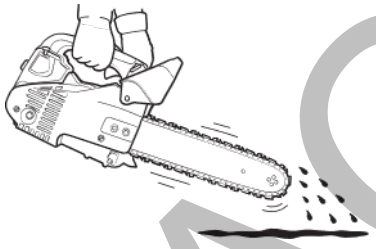

Verifica della corretta erogazione dell'olio

Dopo aver avviato il motore, far girare la catena a velocità media e osservare se l'olio della catena viene proiettato al suolo, come illustrato nella figura. Il flusso dell'olio per la catena può essere regolato per mezzo della vite regolazione mandata olio (29). NOTA: Per evitare che l'olio si esaurisca durante l'uso della motosega, rifornire il serbatoio dell'olio ogni volta che si rifornisce il serbatoio della miscela.

Freno di sicurezza della catena

Il freno di sicurezza è un congegno collegato alla leva (3) posta davanti alla impugnatura superiore. Esso ha la funzione di bloccare la catena all'istante se la motosega sussulta a causa di un contraccolpo e la barra viene proiettata verso l'alto.
Durante tale situazione, infatti, il dorso della mano sinistra urta contro la leva (3), il freno si attiva e la catena si blocca. Il freno può essere azionato anche manualmente premendo la leva (3) verso la parte anteriore della motosega. Per disattivare il freno di sicurezza è sufficiente tirare la leva (3) verso la parte posteriore della motosega.
NOTA BENE! quando si ispeziona l'apparecchio prima di ogni uso, controllare lo stato del freno accertandosi del suo corretto funzionamento.

Arresto della motosega

- Rilasciare l'acceleratore e far girare il motore al minimo per alcuni minuti, per favorire il raffreddamento.
- Impostare l'interruttore 0/I (2) sulla posizione "O" (STOP).

Regolazione del regime del minimo del motore

La vite ubicata in corrispondenza della lettera "T" (18) ha la funzione di regolare il numero dei giri del motore al minimo.

FAC-SIMILE

7. TAGLIO

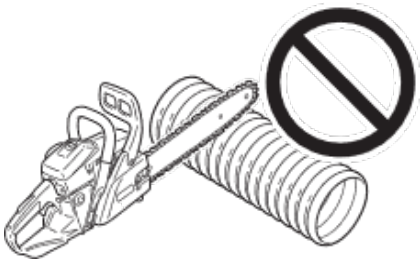

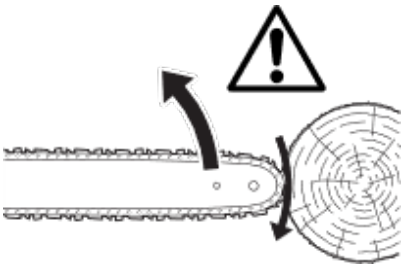

⚠ **Prima di procedere al lavoro leggere le avvertenze di sicurezza (paragrafo 2).**

- **Questa motosega e adatta alla potatura e sfrondatura dei rami ma NON al taglio degli alberi.**
- Si raccomanda di fare pratica iniziando con qualche taglio di semplice esecuzione. Ciò consentirà di acquisire pratica con la motosega.
- Seguire sempre le regole di sicurezza: la motosega deve essere impiegata esclusivamente per tagliare legno.
- È assolutamente proibito tagliare altri tipi di materiale; le vibrazioni e i contraccolpi provocati dalla motosega variano a seconda del materiale; pertanto, non è possibile lavorare rispettando i requisiti relativi alle regole di sicurezza.
- Non utilizzare la motosega come leva per sollevare o spostare oggetti.
- Non bloccarla su supporti fissi. È proibito ed estremamente pericoloso.
- Non collegare alla motosega accessori diversi da quelli specificati dalla casa costruttrice.
- Durante l'uso, non forzare la motosega sulla parte da tagliare.
- È sufficiente applicare solo una leggera pressione mentre si fa girare il motore a pieno regime.
- Quando la catena rimane incastrata all'interno del taglio, non estrarla con la forza, ma spegnere il motore ed utilizzare un cuneo o una leva per allargare il taglio sul legno, quindi rimuovere la motosega.
- Tenersi a debita distanza con il corpo quando la motosega è in funzione.

FAC-SIMILE

Taglio dei rami

⚠ **ATTENZIONE!**

- Accertarsi sempre di avere un punto d'appoggio stabile per i piedi. Non appoggiare i piedi su eventuali tronchi d'albero nelle vicinanze.
- Tenersi pronti all'effetto del rovesciamento del tronco tagliato. Specialmente nel caso in cui si lavori in pendenza, restare nella zona che si trova a monte del tronco.
- Leggere attentamente le precauzioni di sicurezza relative ai contraccolpi.
- Prima di iniziare il lavoro, verificare la direzione della forza di piegamento interna al tronco da tagliare.
- Terminare il taglio dal lato opposto alla direzione di piegamento per evitare che la barra resti incastrata nel taglio.
- Non protendersi verso l'alto. Non effettuare tagli ad altezza superiore a quella delle proprie spalle.
- Utilizzare quanto più possibile entrambe le mani per impugnare la motosega.
- Il rampone (8) è situato al principio della barra di guida (4) e facilita il taglio di rami spessi facendo da perno e trattenendo il legno durante il taglio. Puntare i denti del rampone nel ramo e procedere con il taglio.

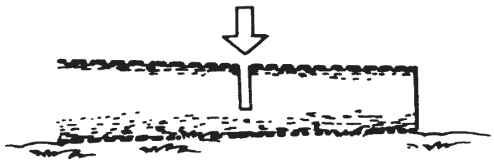

Tronco giacente sul terreno
Tagliare il tronco fino a metà del suo diametro.
Farlo ruotare e tagliare l'altra metà dal lato opposto.
Non salire sul tronco per eseguirne il taglio.

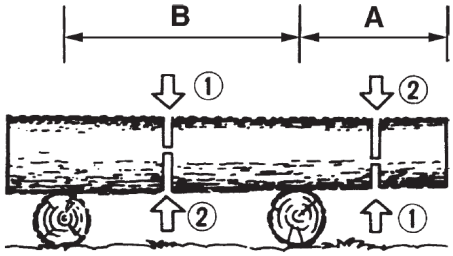

Tronco sospeso rispetto al terreno
Per tagliare la parte di tronco contraddistinta nella figura dalla lettera A, tagliare un terzo di tronco partendo dalla fine di questo ed effettuare il taglio a partire dalla parte superiore verso il basso. Per la parte contraddistinta nella figura dalla lettera B, tagliare un terzo di tronco calcolato partendo dall'inizio del tronco stesso, effettuando il taglio verso il basso e terminare il taglio completo effettuandolo dalla parte inferiore.

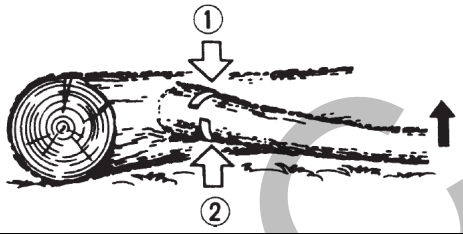

Taglio dei rami di un albero caduto
Per prima cosa controllare verso quale lato il ramo sia curvato.
Effettuare il taglio iniziale dal lato della curvatura e terminare il taglio dal lato opposto. Fare attenzione al balzo all'indietro che può verificarsi in un ramo tagliato.

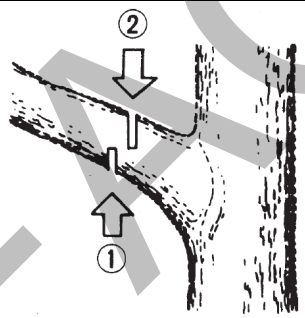

Potatura di un albero eretto
Iniziare a tagliare il ramo dal basso verso l'alto e terminare tagliando dall'alto verso il basso.

Liberare una motosega incastrata
Se la motosega rimane incastrata durante l'operazione di taglio, l'operatore deve:

- Spegnere la motosega e fissarla saldamente al ramo/tronco.
- Estrarre la motosega dal taglio effettuato sollevando il ramo, se necessario.
- Se necessario utilizzare una sega a mano o una seconda motosega per liberare quella incastrata, seguendo il taglio a un minimo di 30 cm dalla motosega incastrata.

Se per liberare una motosega incastrata viene utilizzata una sega a mano o un'altra motosega, i tagli eseguiti per questa operazione devono sempre essere rivolti verso l'esterno, ossia verso le punte dei rami, onde evitare che la motosega venga inclusa nella sezione da tagliare, complicando ulteriormente la situazione.

FAC-SIMILE

8. LAVORI DI SELVICOLTURA CON LA MOTOSEGA SOPRA IL PIANO DI CAMPAGNA

⚠ **ATTENZIONE** I seguenti lavori e/o nel caso in cui la macchina debba essere impugnata con una sola mano, devono essere effettuati esclusivamente da personale specializzato in questi particolari metodi di lavoro, già addestrato in tecnica di arrampicata sicura e che conosca le relative norme di sicurezza e le misure di sicurezza supplementari come l'uso di cinghie di sicurezza (imbracature), uncini, corde, ganci di sicurezza e altri sistemi anticaduta da utilizzarsi sia per la persona sia per la motosega.

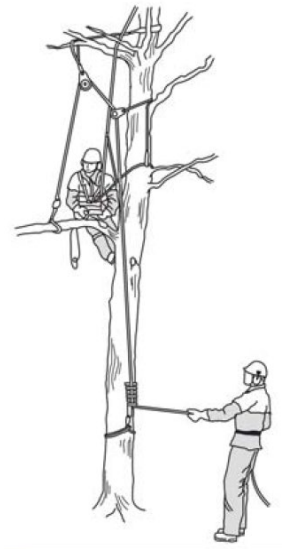

Requisiti necessari per lavorare con corde e imbracature
In caso di operazioni con l'ausilio di corde e imbracature, l'operatore non deve lavorare da solo, deve essere presente un operatore a terra che sia a conoscenza delle procedure per il soccorso di emergenza.
Si deve assicurare la motosega all'imbracatura dell'operatore allacciando una corda di sicurezza all'occhiolo di ancoraggio della motosega.
L'operatore addetto alla potatura deve avere un addestramento in arrampicata sicura e nelle tecniche idonee per lavorare in altezza. Deve essere propriamente equipaggiato con corde di sicurezza, stroppi, moschettoni e ogni equipaggiamento necessario per mantenere sé stesso e la motosega nella posizione adatta a lavorare in altezza.

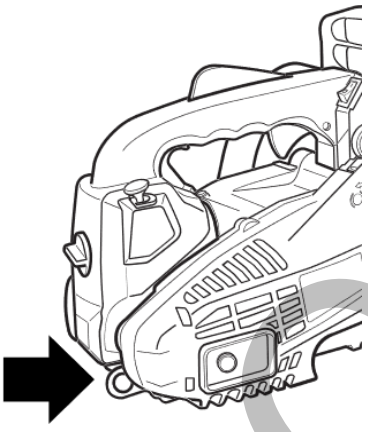

Preparazione
La motosega deve essere controllata, con i serbatoi pieni, avviata e riscaldata a terra. La motosega spenta deve essere agganciata ad un idoneo stroppo (anello di corda).

a) assicurare lo stroppo all'attacco sul retro della motosega;
b) utilizzare un moschettone per permettere un indiretto (mezzo lo stroppo) e un diretto (al punto di attacco della motosega) collegamento all'imbracatura dell'operatore;
c) accertarsi che la motosega sia correttamente fissata;
d) assicurarsi che la motosega sia correttamente attaccata all'imbracatura prima di cominciare la salita.

La possibilità di fissare direttamente la motosega all'imbracatura riduce il rischio di danni quando ci si sposta intorno all'albero. Spegnere la motosega quando viene fissata all'imbracatura.

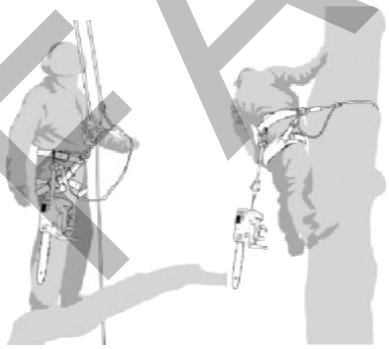

Esempio di fissaggio della motosega all'imbracatura
La motosega deve essere attaccata solamente al relativo attacco dell'imbracatura. Questi può essere al centro (anteriore o posteriore) o a lato. Se possibile, attaccare la motosega al centro nella parte posteriore dell'imbracatura. In questa posizione non sarà d'intralcio durante l'ascesa o la discesa e il peso sarà correttamente ripartito.
Prima di cambiare l'attacco da un punto all'altro, l'operatore deve assicurare la motosega nel nuovo punto di attacco e solo dopo deve sganciare il precedente punto di attacco.

Esempi di attacchi della motosega all'imbracatura dell'operatore
(tratti dal draft amendment ISO 11681-2: 1998/DAM1)

FACSIMILE

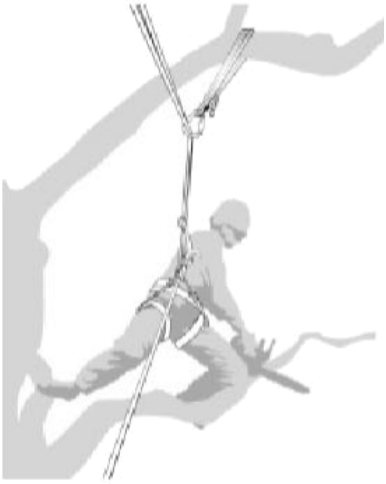

Uso della motosega sull'albero
L'analisi degli incidenti occorsi durante queste particolari operazioni mostra che la maggior parte di essi è causata da:
- Presa non salda della motosega in caso di contraccolpi.
- Mancanza di controllo della motosega e maggiori probabilità che venga in contatto con le corde e con il corpo dell'operatore, in particolare con il braccio sinistro e la mano sinistra.
- Mancanza di controllo dovuta a una posizione instabile che provoca un contatto con la motosega (movimenti imprevisti durante l'azionamento della motosega).

Per consentire la presa della motosega con entrambe le mani, gli operatori devono preoccuparsi di avere una posizione di lavoro stabile in cui azionare la motosega:
- a livello dei fianchi quando si tagliano sezioni orizzontali,
- a livello del plesso solare quando si tagliano sezioni verticali.

Esempi di uso di funi e ganci per assicurare una posizione sicura
(tratti dal draft amendment ISO 11681-2: 1998/DAM1)

Avvio della motosega sull'albero
Quando si avvia la motosega sull'albero, l'operatore deve:
- Applicare il freno catena prima di iniziare.
- Tenere la motosega sul lato destro o sinistro del corpo:
  - SINISTRO: tenere la motosega con la mano sinistra sull'impugnatura anteriore e allontanare la motosega dal corpo tenendo la corda di avviamento nella mano destra;
  - DESTRO: tenere la motosega con la mano destra su una delle impugnature e allontanare la motosega dal corpo tenendo la corda di avviamento nella mano sinistra.

Il freno catena deve essere sempre innestato prima di azionare una motosega sul relativo stroppo.
Prima di iniziare interventi critici, controllare che la motosega sia rifornita di carburante sufficiente.

Esempio di uso della motosega con una sola mano

⚠ **ATTENZIONE!** L'utilizzo della motosega impugnandola con una sola mano deve essere effettuato da personale specializzato in questo metodo di lavoro e solo per la potatura degli alberi. In tutte le altre operazioni la motosega è concepita per essere utilizzata con due mani.

Quando si utilizza la motosega impugnandola con una sola mano, si incorre nei seguenti ulteriori rischi:

1) Il gruppo di taglio può facilmente scivolare o rimbalzare sul ramo durante il taglio, il che aumenta il rischio di contraccolpo e/o di perdita di controllo con la possibilità che la catena colpisca l'operatore e in particolare la mano e il braccio non usati per impugnare la motosega.

2) Può verificarsi l'eventualità che l'operatore, per sua grave disattenzione, tagli un ramo che egli stesso utilizza come appoggio o appiglio (ad esempio quando per mantenersi in posizione stabile, si tiene a un ramo impugnandolo con la mano libera) con il conseguente rischio di caduta e perdita del controllo della motosega.

L'utilizzo della motosega impugnandola con una sola mano deve essere effettuato solo se:
- l'operatore non può assumere una posizione di lavoro tale da permettere l'uso di due mani;
- vi è la necessità di mantenere (sostenere) la propria posizione utilizzando una mano;
- vi è la necessità di effettuare un taglio che determina un pieno allungamento (estensione) dell'arto superiore dell'operatore al di fuori della linea del corpo dell'operatore (vedi figura sopra).

⚠ **ATTENZIONE!** L'operatore non deve mai eseguire il taglio con la zona di contraccolpo corrispondente alla punta della barra di guida della motosega, "tenere e tagliare" le sezioni o cercare di afferrare le sezioni in caduta.

FACSIMILE

9. MANUTENZIONE

⚠ **ATTENZIONE!**

- Prima di qualsiasi operazione, spegnere il motore ed attendere che si sia raffreddato. Scollegare la pipetta della candela per evitare avvii accidentali.
- La catena è tagliente. Utilizzare guanti DPI antitaglio.
- Controllare l'alimentazione prima di ogni uso, In caso di perdite o trasudamento di carburante c'è rischio di incendio. Interrompere l'uso e chiedere assistenza al proprio rivenditore.
- In caso di caduta della motosega farla controllare da un centro assistenza autorizzato.

Montaggio/ Smontaggio / Sostituzione barra di guida e catena dentata

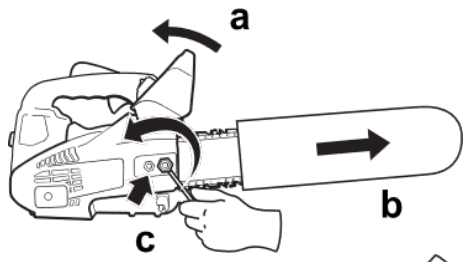

Smontaggio

a. Sbloccare il freno di sicurezza (3).
b. Togliere la protezione della catena (27).
c. Svitare i dadi (7).

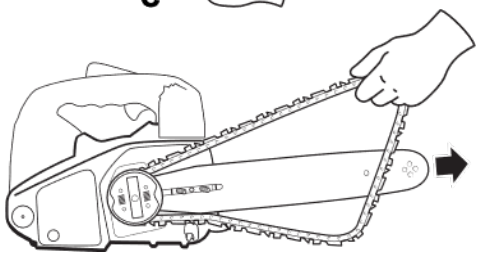

Rimuovere il carter catena (11).
Rimuovere barra (4) e catena (6).

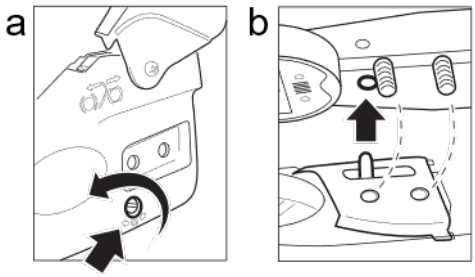

Montaggio

Dopo l'affilatura, la sostituzione della catena o la sostituzione della barra:

a. Svitare di alcuni giri la vite del tendicatena (10).
b. Rimontare il carter catena (11) facendo coincidere il perno del tendicatena con il foro sulla barra.

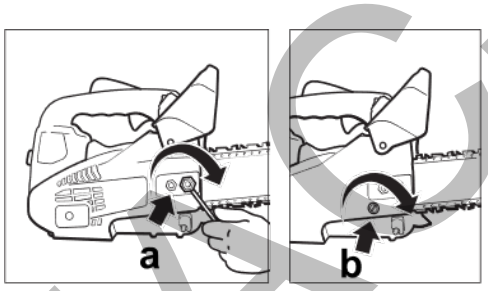

Per fissare il carter catena (11):

a. Avvitare i dadi (7) senza serrarli.
b. Avvitare la vite del tendicatena (10) fino a far aderire la catena (6) alla barra (4).

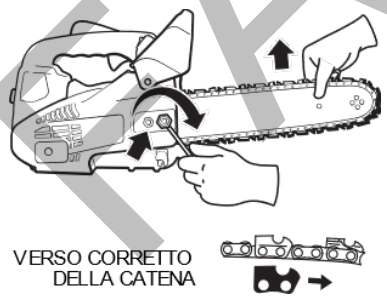

Serrare i dadi (7) (**11.8-14.7 N/m/120-150 Kg-cm**), contemporaneamente tenere sollevata la barra (4).
La catena (6) deve risultare aderente alla barra e scorrere senza sforzo su di essa.

NOTA BENE! Una catena nuova, durante il suo primo utilizzo, tenderà ad allungarsi leggermente. Controllare frequentemente e regolare la tensione, la catena allentata può logorarsi rapidamente e deteriorare la barra di guida.
Verificare le condizioni della catena ad ogni rifornimento di carburante. Verificare la catena se è necessaria una pressione eccessiva per eseguire il taglio o se viene prodotta polvere di segatura invece che trucioli di legno. **Non usare la motosega con catena danneggiata o usurata.**
Durante l'affilatura della catena è necessario mantenere gli stessi angoli e profili originali.

FAC-SIMILE

Montaggio/sostituzione rampone

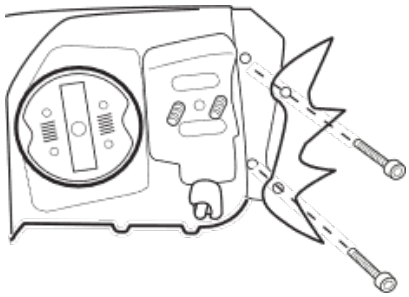

Per il montaggio o sostituzione del rampone (8), procedere nel modo seguente:

1. Rimuovere il carter catena (11) e la barra (4)
2. Svitare le due viti presenti sul rampone e sostituirlo con il nuovo, facendo attenzione che i denti del rampone siano rivolti verso l'alto.
3. Serrare le due viti sul rampone. Rimontare il carter catena (11) e la barra (4).

Pulizia o sostituzione filtro aria

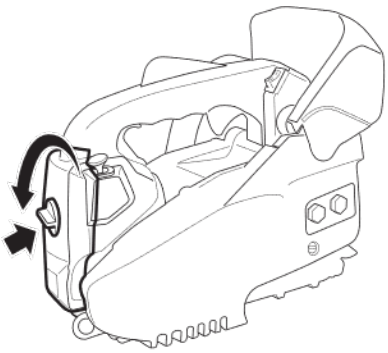

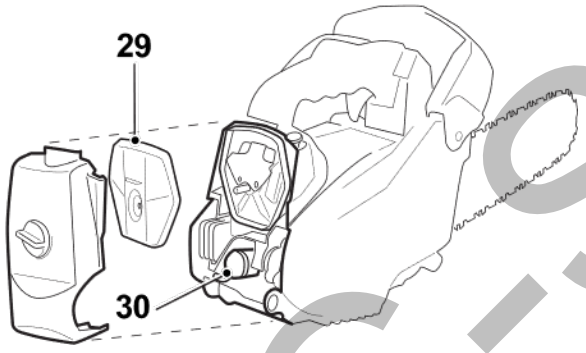

Controllare il filtro prima di ogni utilizzo

Per eliminare la sporcizia dal filtro dell'aria:

1. Girare la vite di chiusura (20) e rimuovere il coperchio filtro aria (19).
2. Rimuovere l'elemento filtrante rigido (29). Pulirlo con un getto di aria compressa (in mancanza di un compressore, il filtro può essere lavato con acqua e sapone liquido).
3. Asciugare accuratamente il filtro, prima di rimontarlo.
4. Per rimontare le due metà del filtro, premere i bordi finche' scattano in posizione.

Pulizia o sostituzione candela

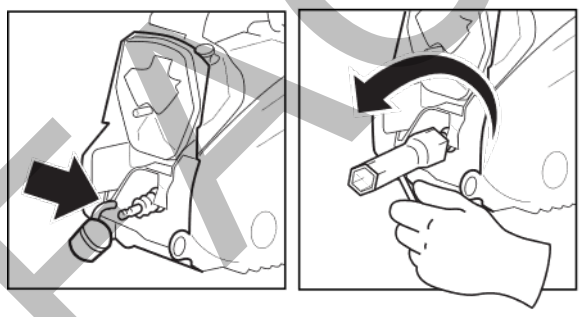

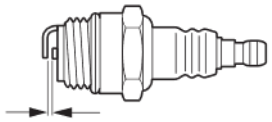

0,6 - 0,7 mm

Controllare periodicamente la candela

1. Girare la vite di chiusura (20) e rimuovere il coperchio filtro aria (19).
2. Togliere la pipetta candela (30).
3. Svitare la candela per pulire e/o ripristinare la distanza degli elettrodi, oppure sostituire.

FAC-SIMILE

Altra manutenzione

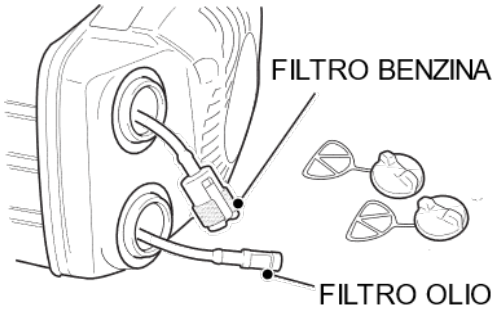

Filtro carburante

- Utilizzando un uncino metallico, estrarre il filtro dal foro di immissione carburante (26).
- Pulire il filtro con aria compressa; qualora risulti particolarmente intasato, sostituirlo.
- Non consentire l'ingresso di polvere nel serbatoio.
- Un filtro ostruito rende difficile l'avviamento del motore o causa anomalie nelle prestazioni.

Filtro dell'olio

- Utilizzando un uncino metallico, estrarre il filtro dell'olio dal foro di immissione olio (24).
- Pulire il filtro con benzina.
- Non consentire l'ingresso di polvere nel serbatoio.
- Un filtro ostruito compromette l'impianto di lubrificazione.

Controllare periodicamente lo stato dei filtri

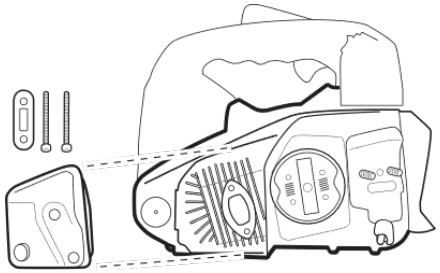

Pulizia marmitta e luce di scarico

Ogni 100 ore sostituire la marmitta (12) e pulire il rispettivo foro sul cilindro (luce di scarico).
Pulire i depositi di carbonio dai componenti della marmitta.
Sostituire la protezione se presenta segni di usura.
Ispezionare la guarnizione, sostituire se danneggiati.

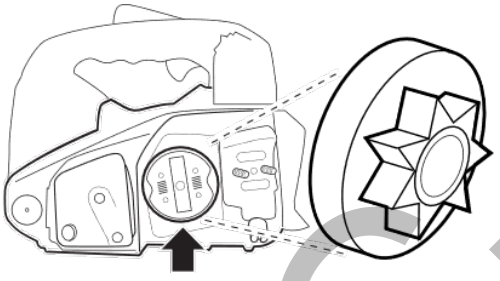

Pignone per la trasmissione della catena

- Esaminare il pignone assicurandosi che non vi siano incrinature e che non presenti un eccessivo consumo, fattori che possono interferire con il trascinamento della catena.
- Eventualmente, sostituire il pignone.

Non applicare mai una catena danneggiata o usurata su un pignone nuovo o viceversa.

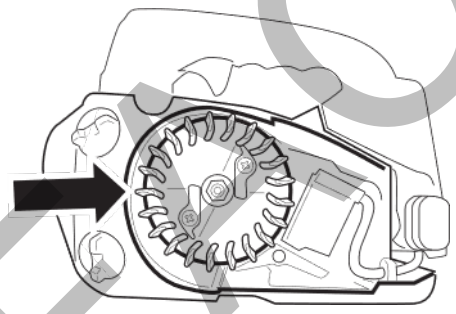

Precauzioni per un corretto raffreddamento del motore

- La motosega monta un motore a scoppio raffreddato ad aria.
- Le ostruzioni da impurità, presenti sull'ingresso dell'aria per il raffreddamento e sulle alette del cilindro, causerà il surriscaldamento del motore.
- Pulire periodicamente le parti elencate.

NOTA: Per evitare l'ingresso di impurità nel motore, effettuare questa operazione con il filtro dell'aria montato.

Barra di guida - Pulizia

- Smontare la barra di guida
- Rimuovere la segatura presente nella scanalatura della barra e nelle porte di lubrificazione.

⚠ **ATTENZIONE!** Controllare la presenza di eventuali perdite di carburante e olio, parti non correttamente assemblate o con un gioco eccessivo, danni alle parti principali, in particolare alle giunzioni delle maglie ed alla barra di guida. Qualora si riscontrino dei difetti, provvedere prima di utilizzare nuovamente la motosega.

FAC-SIMILE

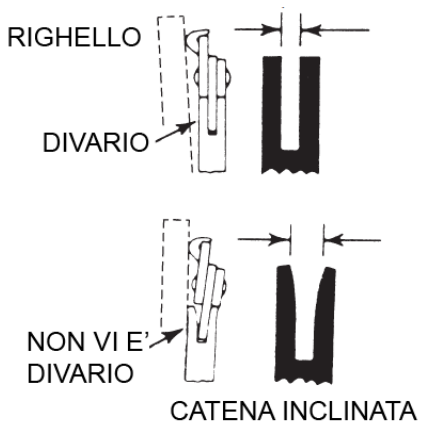

Barra di guida (utilizzo corretto)
Per ottenere un consumo uniforme della barra, ogni qualvolta questa viene rimossa, si consiglia di rimontarla capovolta.
Il binario della barra deve essere sempre squadrato.
Controllare che il binario non sia consumato.
Avvicinare un righello alla barra ed alla parte esterna di un dente di taglio. Se fra le due parti si nota un divario, il binario è normale.
In caso contrario, il binario della barra è consumato.
Una barra di questo tipo deve essere rettificata o sostituita.

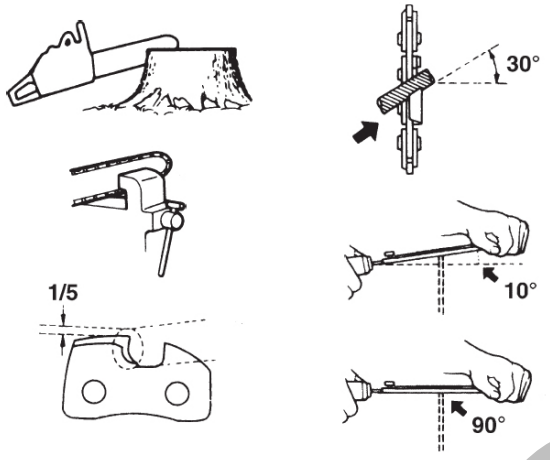

Affilatura catena
Per un uso fluido e sicuro è importante che la catena sia affilata. È necessario affilare la catena quando:
- La segatura diventa simile a polvere.
- Il taglio non è soddisfacente o non è dritto.
- Aumentano le vibrazioni.
- Aumenta il consumo di carburante.

Per affilare la catena se questa è installata:
- Spegnere il motore e lasciarlo raffreddare.
- Controllare che la catena sia installata saldamente.
- Utilizzare una lima rotonda di dimensioni appropriate per la catena.
- Tenere la lima in senso orizzontale.

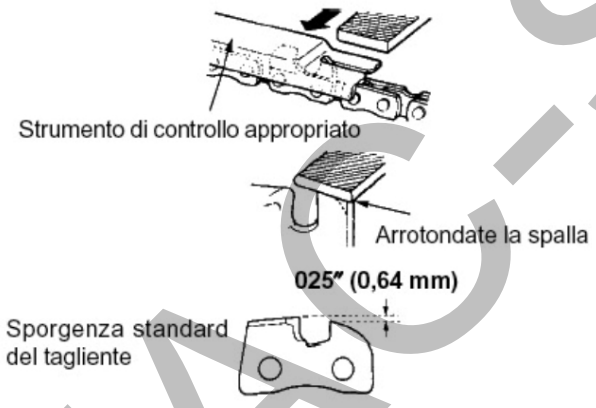

Dimensione lima: 4,0 mm (5/32")
- Posizionare la lima sul dente di taglio e spingere in avanti. La lima deve essere tenuta come in figura.
- Affilate ciascun elemento di taglio, controllatene la sporgenza del tagliente e limatelo al punto giusto.
- La catena è dotata di diverse frese alternate a destra e a sinistra.
- Eseguire l'affilatura dall'interno verso l'esterno.

NOTA BENE! Arrotondare il bordo anteriore per ridurre la possibilità di contraccolpo o di rottura maglie.

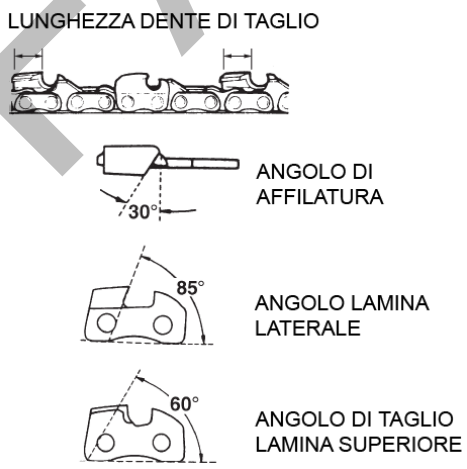

Controllare che ogni dente di taglio abbia la stessa lunghezza e gli stessi angoli di taglio come illustrato.

Dopo aver limato la catena sulla barra, applicare una quantità sufficiente di olio e far ruotare la catena lentamente per eliminare eventuali residui di limatura prima di riutilizzarla.
Se la motosega viene azionata con residui di limatura nella scanalatura, la catena e la barra guida verranno danneggiate prematuramente.
Durante l'affilatura della catena è necessario mantenere gli stessi angoli e profili originali.

FAC-SIMILE

10. RIPONIMENTO E TRASPORTO

⚠ **ATTENZIONE!** Prima di riporre la motosega in un luogo chiuso, attendere che il motore si sia raffreddato.

- Riporla in un luogo asciutto, sollevato dal suolo, con la protezione della barra applicata, il freno di sicurezza attivato ed i serbatoi vuoti. Non avvolgerla in sacchi di plastica.
- Non conservare la motosega con carburante nel serbatoio, pericolo di incendio.

Conservazione (1 mese o periodi superiori)
Pulire bene l'apparecchio da qualsiasi materiale estraneo, svuotare i serbatoi olio e benzina e scollegare la pipetta della candela.
Conservare in un luogo asciutto ed aerato non accessibile ai bambini. Non usare sacchi di plastica. Lontano da prodotti chimici, idrocarburi, sostanze aggressive, acide, corrosive o infiammabili.

Trasportare la motosega solo a motore spento, con la barra rivolta indietro, con la protezione della barra applicata, e con la marmitta sempre lontana dal proprio corpo.

11. SMALTIMENTO

Per lo smaltimento della macchina e del materiale di imballaggio attenersi alle normative vigenti al momento della dismissione. Il rifiuto originato da nucleo domestico (o di origine analoga) può essere conferito a sistemi di raccolta differenziata dei rifiuti urbani.
Lo smaltimento di olio esausto o miscela scaduta deve essere effettuato un centro di raccolta autorizzato. Non riversare sostanze pericolose nelle fognature, nei canali di scolo o sul suolo.
Verificare le disposizioni del proprio comune.

12. GUIDA ALLA RISOLUZIONE DEI PROBLEMI

PROBLEMA	CAUSA	SOLUZIONE
IL MOTORE NON SI AVVIA	ACQUA O SPORCIZIA NEL CARBURANTE	Pulire il filtro carburante e sostituire il carburante
	CARBURATORE INGOLFATO	Posizionare leva dello starter in posizione di lavoro e avviare la motosega con l'acceleratore al massimo. Smontare e asciugare la candela
	LA CANDELA NON EROGA LA TENSIONE (SCINTILLA)	Verificare posizionamento interruttore 0/I. Ispezionare/sostituire la candela
	FILTRO CARBURANTE OSTRUITO	Sostituire il filtro del carburante
	MARMITTA INTASATA	Smontare e pulire
	FILTRO ARIA INTASATO	
	COMANDO DELLO STARTER POSIZIONATO IN MODO ERRATO	Posizionare correttamente il comando dello starter
POTENZA INSUFFICIENTE	ACQUA O SPORCIZIA NEL CARBURANTE	Pulire il filtro carburante e sostituire il carburante
	FILTRO CARBURANTE OSTRUITO	Sostituire il filtro del carburante
	MARMITTA INTASATA	Smontare e pulire
	FILTRO ARIA INTASATO	
LUBRIFICAZIONE CATENA INSUFFICIENTE	IMPURITA' NELL'OLIO	Sostituire olio e pulire il filtro olio
	CONDOTTI OLIO DELLA MOTOSEGA E DELLA BARRA OSTRUITI	Pulire
	OLIO INADEGUATO	Sostituire l'olio
LA CATENA NON GIRA	FRENO DI SICUREZZA ATTIVATO	Sbloccare
	LUBRIFICAZIONE INSUFFICIENTE O NULLA	Verificare la presenza di olio catena e assicurarsi della sua corretta erogazione
	CATENA ECCESSIVAMENTE TESA	Regolare la tensione

Se gli interventi esulano dalla manutenzione ordinaria, rivolgersi a personale qualificato.

FAC-SIMILE

13. DATI TECNICI

SERIE	**MT250**
MODELLO	**CN-25**
CODICE	**CDF09132**
Tipo motore	**monocilindrico 2 tempi 1E25F**
Numero omologazione motore EU V	**e9*2016/1628*2016/1628SHA1/P*1188*00**
Raffreddamento	**Ad aria, con sistema a ventilazione forzata**
Cilindrata	**25,4 cc**
Potenza	**0,75 kW**
Accensione	**Elettronica**
Avviamento	**A strappo**
Velocità del motore a potenza max (senza carico)	**11500±500 giri/min**
Velocità del motore a potenza max	**8500 giri/min**
Velocità del motore al minimo	**3000±200 giri/min**
Velocità nominale	**8500 giri/min**
Velocità coppia	**6500 giri/min**
Flusso carburante max.	**360 g/h**
Carburante	**Miscela benzina/olio**
Olio catena	**Olio protettivo filante specifico per catene**
Carburatore	**A membrana**
Candela	**L8RTF o similari**
Lubrificazione catena	**Sistema a pompa meccanica**
Capacità serbatoio carburante	**0,23 L**
Capacità serbatoio olio catena	**0,21 L**
Barra guida	**10”**
Catena	**Passo 1/4” – Spessore 1,3 mm – Maglie 60**
Velocità catena	**20 m/s**
Taglio massimo	**220 mm**
Peso a secco senza barra, catena	**3,08 kg**
Livello pressione acustica misurata L_{PA}	**95,4dB(A) K=3,0 dB(A)**
Livello potenza acustica misurata L_{WA}	**108,4 dB(A) K=3,0 dB(A)**
Livello potenza acustica garantita L_{WA}	**113 dB(A)**
Vibrazioni anteriori / posteriori	**7,199 m/s^2 / 7,492 m/s^2 K=1,5 m/s^2**

***** Il livello di vibrazioni indicato nelle presenti istruzioni è stato rilevato seguendo una procedura di misurazione normata e può essere utilizzato per confrontare macchine differenti. Lo stesso è idoneo anche per una valutazione temporanea della sollecitazione da vibrazioni.”
Il livello di vibrazioni indicato rappresenta gli impieghi principali della macchina. Qualora la macchina venisse utilizzata tuttavia per altri impieghi, con accessori differenti oppure con manutenzione insufficiente, il livello di vibrazioni può differire. Questo può aumentare sensibilmente la sollecitazione da vibrazioni per l’intero periodo di tempo operativo. Per una valutazione precisa della sollecitazione da vibrazioni bisognerebbe considerare anche i tempi in cui l’apparecchio è spento oppure è acceso ma non è utilizzato effettivamente. Questo può ridurre chiaramente la sollecitazione da vibrazioni per l’intero periodo operativo.
Adottare misure di sicurezza supplementari per la protezione dell’operatore dall’effetto delle vibrazioni come p.es.: manutenzione della macchina e degli accessori, mani calde, organizzazione dello svolgimento del lavoro.

FAC-SIMILE

DICHIARAZIONE DI CONFORMITÀ CE

C.D.F. Consorzio Distributori Ferramenta
con sede in Roma, Piazza di Villa Carpegna 43
dichiara sotto la propria responsabilità che:

La macchina:	**Motosega MT250** **(n° 6 All 1 parte A D. Legge 262)**
Marca:	**EXCEL**
Modello:	**CN-25**
Potenza netta installata:	**750W**
Codice:	**CDF09132**

Ai sensi delle seguenti Direttive:

2006/42 CE	(Macchine)
2014/30 UE	(Compatibilità Elettromagnetica)
2000/14 CE e 2005/88 CE	(Emissioni acustiche ambientali)

È conforme ai requisiti essenziali di sicurezza e di tutela della salute di cui alle Direttive UE sopra riportate, nonché ai requisiti delle Norme:

EN ISO 11681-2:2022
EN ISO 14982:2009

- Il livello di potenza sonora misurato su un'apparecchiatura rappresentativa del tipo oggetto della dichiarazione di conformità è: 108,4 dB(A) K=3 dB(A)
- Il livello di potenza sonora garantita per l'apparecchiatura: 113,00 dB(A)

Procedura seguita per la valutazione di conformità alle 2000/14 CE e 2005/88 CE: Allegato V.

Persona responsabile autorizzata a costituire e redigere il Fascicolo Tecnico:
Franco Stramaglia, c/o Unità Locale Sede Operativa C.D.F. Via Villetta Strà 12, 13881 Cavaglià (BI)

Roma, 29 maggio 2024

Il Presidente
Franco Stramaglia

Persona autorizzata a redigere la Dichiarazione di Conformità: Franco Stramaglia Presidente del C.D.F.

FAC-SIMILE

CONDIZIONI DI GARANZIA A NORMA DI LEGGE
Tutti i nostri apparecchi sono stati sottoposti ad accurati collaudi e sono coperti da garanzia.
La garanzia decorre dalla data di acquisto. In caso di riparazione dell'apparecchio, durante il periodo di garanzia, è necessario allegare una copia della ricevuta di acquisto.
La garanzia è valida se l'apparecchio presenta evidenti difetti di fabbricazione e le istruzioni contenute nel presente manuale sono state rispettate.
La garanzia non è valida se l'apparecchio presenta evidenti segni di manomissione o è stato utilizzato in modo inappropriato.
Sono escluse da garanzia le parti soggette a normale usura.
Il costruttore declina ogni responsabilità per eventuali danni a persone o cose causati da cattiva installazione o uso improprio dell'apparecchio.

FAC-SIMILE

Le descrizioni e le illustrazioni contenute nel presente manuale si intendono non rigorosamente impegnative.
La ditta si riserva il diritto di apportare modifiche o variazioni ai prodotti senza nessun tipo di preavviso.
La riproduzione anche parziale del presente manuale è vietata secondo termini di legge.

C.D.F. Consorzio Distributori Ferramenta – Sede Legale: Piazza di Villa Carpegna 43 – 00165 Roma – Italia
Unità Locale Sede Operativa: Via Villetta Strà 12 – 13881 Cavaglià (BI) – Italia – www.cdfgroup.it – contatti@cdfgroup.it
Made in extra UE