SYNTESY

STUFA A GAS AD INFRAROSSI sg15h

Modello: DA-201 – codice: CDF03814

Il presente prodotto non è adatto a funzioni di riscaldamento primario

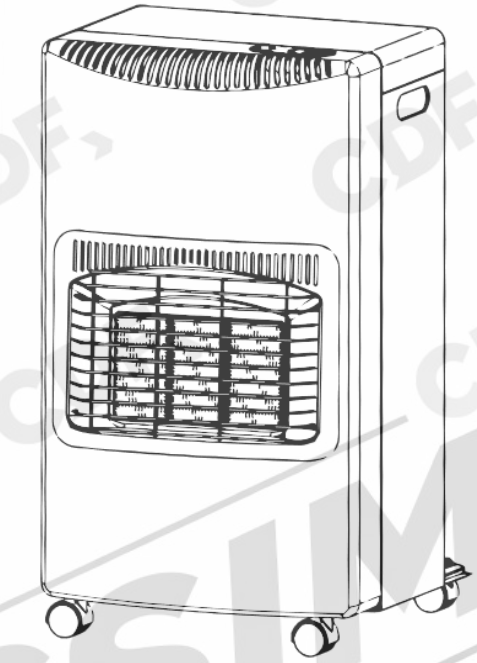

MANUALE D'USO

(Istruzioni Originali)

CE 26 2531

CONSERVARE E LEGGERE ATTENTAMENTE IL PRESENTE MANUALE PRIMA DI ASSEMBLARE, INSTALLARE, METTERE IN FUNZIONE O EFFETTUARE LA MANUTENZIONE DEL PRODOTTO DESCRITTO. PROTEGGERE SÉ STESSI E GLI ALTRI OSSERVANDO TUTTE LE INFORMAZIONI RELATIVE ALLA SICUREZZA. LA MANCATA OSSERVANZA DELLE ISTRUZIONI POTREBBE DARE LUOGO A DANNI PERSONALI E/O RELATIVI AL PRODOTTO, NONCHÉ AL DECADIMENTO DELLA GARANZIA. IL PRESENTE MANUALE DEVE SEGUIRE IL PRODOTTO PER TUTTA LA SUA VITA, E DEVE ESSERE CONSULTATO PER FUTURO RIFERIMENTO. QUESTO MANUALE È STATO REDATTO PER CONSENTIRLE DI CONOSCERE BENE IL PRODOTTO E DI USARLO IN CONDIZIONI DI SICUREZZA ED EFFICIENZA; NON DIMENTICHI CHE ESSO È PARTE INTEGRANTE DEL PRODOTTO STESSO, LO TENGA A PORTATA DI MANO PER CONSULTARLO IN OGNI MOMENTO E LO CONSEGNI ASSIEME AL PRODOTTO IL GIORNO IN CUI DOVESSE CEDERLA O PRESTARLA AD ALTRI.

⚠ **ATTENZIONE! AL MOMENTO DELL'APERTURA DELLA CONFEZIONE ASSICURARSI CHE I SACCHETTI IN PLASTICA, OVE PRESENTI, SIANO FUORI DALLA PORTATA DEI BAMBINI! PERICOLO DI SOFFOCAMENTO!**

FACSIMILE

DESCRIZIONE E DESTINAZIONE D'USO

Le stufe ad infrarossi a gas funzionano tramite la combustione di gas naturale o GPL. Il calore prodotto viene trasmesso principalmente per irraggiamento, sotto forma di onde elettromagnetiche nel campo dell'infrarosso. Queste onde colpiscono direttamente persone e oggetti, riscaldandoli senza riscaldare l'aria circostante. La struttura tipica di una stufa a gas infrarossi include un pannello ceramico o un tubo metallico con microscopici fori, attraverso i quali il gas viene bruciato.

Questo prodotto non è progettato come fonte di riscaldamento primario.
Le stufe ad infrarossi a gas sono ideali per:
Locali comuni: per ambienti di lavoro, palestre e altri spazi condivisi.
Aree esterne: Utilizzate in gazebo di locali pubblici, terrazzi e giardini.
Queste stufe sono apprezzate per la loro efficienza energetica e la capacità di riscaldare rapidamente gli spazi. Inoltre, sono facili da spostare grazie alle rotelle poste alla base del mobile.

- **ATTENZIONE!** Per un uso corretto e in sicurezza utilizzare solo dopo aver consultato attentamente il presente manuale. Esso descrive il funzionamento del prodotto, il suo utilizzo e tutte le operazioni di manutenzione ordinaria che possono essere effettuate dall'utente.

Di seguito la stufa a gas potrà essere anche chiamata prodotto, apparecchio, o semplicemente stufa.

1. SPIEGAZIONE DEI SIMBOLI PRESENTI SULLA MACCHINA E SUL MANUALE



Il presente prodotto è conforme alle vigenti direttive UE.



Attenzione. Non rifornire a motore acceso e/o caldo.



Consultare il manuale di istruzioni prima dell'uso.



Ventilare la stanza almeno ogni ora durante l'utilizzo della stufa.

2. AVVERTENZE DI SICUREZZA

Il mancato rispetto delle seguenti istruzioni potrebbe provocare gravi conseguenze come un incendio o esplosione con conseguenti danni al prodotto e danni molto gravi a cose e a persone.

- Leggere il manuale prima di attivare la stufa ed utilizzarla esclusivamente in ambienti adeguatamente ventilati.
- In caso di fuga di gas, spegnere immediatamente la stufa chiudendo il rubinetto della bombola.
- Non coprire in alcun modo la stufa.
- Non posizionare la stufa vicino a tende, poltrone o materiale infiammabile. Non installare e non usare la stufa in bagni, locali doccia, camere da letto, roulotte, autocaravan, natanti ed in ambienti il cui volume è inferiore a 15 metri cubi.
- La stufa richiede l'uso di un regolatore di pressione a taratura fissa tarato a 30 mbar, di un tubo in gomma specifico per gas GPL con una lunghezza di ca. 40/50 cm ed un diametro interno di 8 mm, fissato con fascette stringitubo di misura adeguata. Il collegamento deve essere effettuato nel rispetto della norma UNI CIG 7140. Dopo l'uso spegnere la stufa chiudendo il rubinetto della bombola del gas.
- Eseguire installazione e manutenzione in locali ventilati e in assenza di fiamme libere. Non fumare.
- L'apparecchio è dotato di dispositivo di accensione piezoelettrico.
- Prima dell'uso, assicurarsi che non ci sia alcun odore di gas, soprattutto sul pavimento, in quanto il gas è più pesante dell'aria e tende a depositarsi sul pavimento.

  SE SI AVVERTE ODORE DI GAS:
  - Non accendere l'apparecchio.
  - Arieggiare i locali.
  - Assicurarsi che il rubinetto della bombola sia chiuso "0".
  - Non toccare alcun interruttore elettrico. Non utilizzare alcun telefono nell'edificio.
  - Chiamare subito il fornitore di gas con un telefono distante dal luogo dove si è verificata la fuga di gas.
- Se non è possibile contattare il fornitore, chiamare i vigili del fuoco. Premere o ruotare il settore di temperatura solo con la mano. Non utilizzare attrezzi. Se non si riesce a girare la manopola, contattare personale di assistenza qualificato. L'uso della forza o qualsiasi tentativo di riparazione possono provocare incendio o esplosione.
- Non utilizzare l'apparecchio se entrato a contatto con acqua. Rivolgersi a personale qualificato per controllare l'apparecchio e sostituire le parti eventualmente danneggiate.

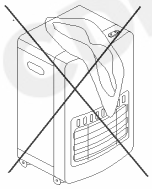

B) Non lasciare vestiti o altri oggetti sopra la stufa. Rischio di incendio.

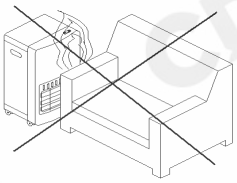

C) Non posizionare la stufa contro o vicino mobili, tendaggi, porte o arredamenti in genere.

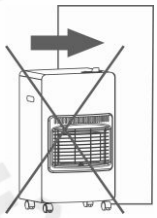

D) Non muovere la stufa quando è in funzione.

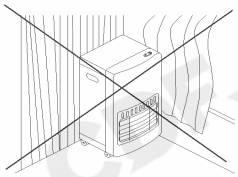

E) Non posizionare la stufa contro muri o pareti di qualsiasi materiale.
La distanza minima da ogni parete fissa o mobile e/o da ogni oggetto e/o arredamento deve essere di 50 cm. La distanza minima da eventuali ostacoli superiori deve essere di 100 cm. La stufa deve essere sempre posizionata con il lato anteriore rivolto verso il centro della stanza. Non fare avvicinare persone, bambini o animali.



F) Nel caso in cui ci sia una perdita di gas non staccare il regolatore. Spegnere le luci e la corrente.
Con una soluzione al 50% di acqua e sapone liquido bagnare i collegamenti tra stufa e tubo gas, tra tubo gas e regolatore e tra regolatore e bombola. Aprire il rubinetto della bombola. La formazione di bolle indica fuga di gas e tenuta inadeguata dei collegamenti. In tal caso, chiudere il rubinetto della bombola (senso orario), scollegare il regolatore dalla bombola e tspostarla in un'area ben ventilata, esterna e fresca. Contattare un tecnico qualificato per assistenza. Non usare la stufa fino ad avvenuto controllo e riparazione.

- La stufa non è dotata di canna fumaria. Assicurarsi che la stanza sia ventilata quando la stufa è accesa. Non utilizzare in una camera da letto, roulotte, barca o qualsiasi spazio inferiore alla *Tabella Ambiente* nei paragrafi successivi.
- Non posizionare la stufa vicino a pareti, tende o mobili durante il funzionamento. La stufa deve essere sempre posizionata con il lato anteriore rivolto verso il centro della stanza. La figura G indica la posizione corretta.
- Lo schermo di protezione della stufa rispetta i requisiti standard. Tuttavia, non offre una protezione totale. Lo schermo di protezione previene il rischio di lesioni e nessuna parte dovrebbe essere rimossa o modificata.
- Al primo utilizzo e ogni volta che si ripone la bombola dopo averla riempita, l'apparecchio deve essere controllato per rilevare eventuali fughe di gas. NON UTILIZZARE MAI ALCUNA FIAMMA LIBERA PER IL CONTROLLO DELLE FUGHE DI GAS. **Attenersi a quanto specificato alla *figura F,* o al sottostante paragrafo *Montaggio, punto 9.***
- Chiudere sempre il rubinetto della bombola quando non si utilizza la stufa.

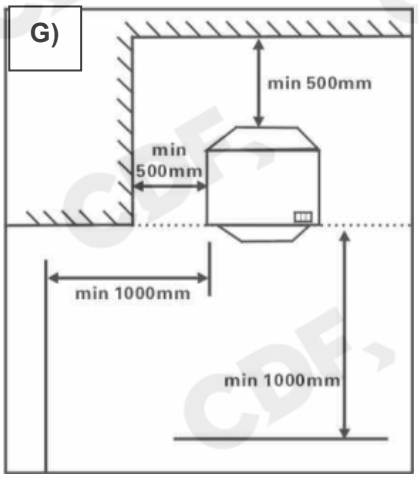

3. DISIMBALLAGGIO DEL PRODOTTO

Estrarre con cura dalla scatola l'apparecchio ed i suoi accessori. Assicurarsi della presenza e della integrità di tutte le sue parti. Non gettare via l'imballo prima di aver verificato il corretto funzionamento dell'apparecchio.

⚠ **ATTENZIONE!** In caso di assenza di una o più parti, contattare il rivenditore e reintegrarle prima di usare il prodotto. In caso contrario può esservi il rischio di danni personali ed all'apparecchio stesso.

4. ELENCO DELLE PARTI

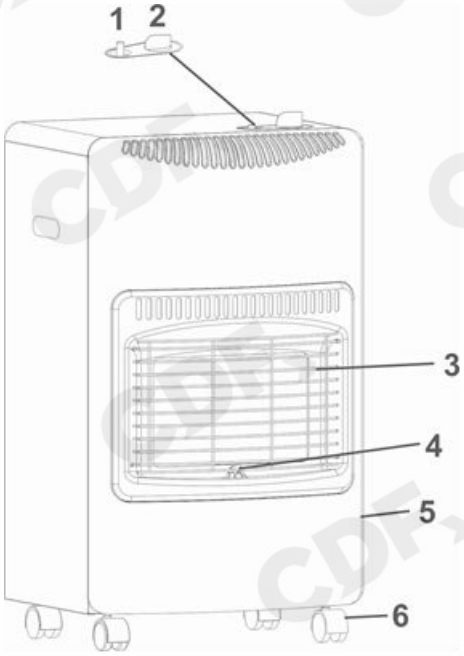

1. Accensione piezoelettrica
2. Selettore temperatura
3. Griglia protezione
4. Controllo pilota
5. Copertura posteriore
6. Ruote

5. INSTALLAZIONE

Eseguire l'installazione in locali ben ventilati e non in presenza di fiamme libere. Non fumare.
La stufa a GPL è sicura ed efficiente se utilizzata esattamente secondo le istruzioni.

Montaggio

- Dopo aver disimballato la stufa, rimuovere il pannello dall'interno del vano posteriore della stufa.
- Utilizzare solo il gas indicato nelle caratteristiche tecniche.
- La bombola deve essere montata distante da fiamme libere.
- Non fumare durante il montaggio della bombola.
- Dotarsi di un tubo del gas flessibile di ca. 40/50 cm di lunghezza e di 8 mm di diametro.
- Dotarsi di un regolatore a taratura fissa da 30 mbar.
- Collegare il regolatore ad una bombola di gas GPL (max 15 kg) utilizzando una guarnizione specifica per gas GPL; questa operazione deve essere effettuata avvitando manualmente il regolatore alla bombola e serrandolo con una chiave solo quando il dado del regolatore è avvitato fino in fondo.
- Collegare il tubo del gas alla stufa ed al regolatore, servendosi di fascette stringitubo adeguate, secondo la norma UNI-CG 714.

⚠ **ATTENZIONE! PRIMA DI EFFETTUARE QUESTA OPERAZIONE ASSICURARSI CHE IL RUBINETTO DELLA BOMBOLA SIA CHIUSO!**

EFFETTUARE IL CONTROLLO DI EVENTUALI FUGHE DI GAS. Questa operazione deve essere condotta in un'area ben ventilata, lontano da fiamme libere o altre fonti di calore:

- Preparare una soluzione al 50% di acqua e sapone liquido.
- Con la soluzione precedentemente preparata, bagnare i collegamenti tra stufa e tubo gas, tra tubo gas e regolatore e tra regolatore e bombola.
- Aprire il rubinetto della bombola.
- La formazione di bolle indica fuga di gas e tenuta inadeguata dei collegamenti. In tal caso, chiudere il rubinetto della bombola (senso orario), scollegare il regolatore dalla bombola e trasferire quest'ultima in un'area ben ventilata, esterna e fresca. Contattare un tecnico qualificato per assistenza.

⚠ **NON UTILIZZARE LA STUFA IN CASO DI FUGA DI GAS.**
NON UTILIZZARE UNA FIAMMA LIBERA PER IL RILEVAMENTO DI FUGHE DI GAS.
NON UTILIZZARE ALCUNA APPARECCHIATURA ELETTRICA IN PRESENZA DI FUGA DI GAS.

Dopo il controllo per rilevare fughe di gas, applicare il pannello posteriore. Ruotare la bombola leggermente per consentire al regolatore e al tubo di entrare nel pannello posteriore senza attorcigliare il tubo stesso.

Cambio della bombola

- La bombola deve essere cambiata distante da fiamme libere.
- Non fumare mentre si cambia la bombola.
- Non cercare di rimuovere il regolatore mentre la stufa è ancora accesa.
- Chiudere completamente la valvola della bombola (in senso orario)
- Lasciare raffreddare la stufa prima di rimuovere e sostituire la bombola.
- Non cercare di rimuovere il regolatore mentre la stufa è ancora accesa.
- Svitare e rimuovere il regolatore.
- Seguire i punti dal 7 al 10 della sezione *Montaggio*.

Dispositivi di sicurezza che spengono la stufa in caso di pericolo.

- In caso di spegnimento accidentale della fiamma, la stufa si spegnerà automaticamente.
- In caso di ribaltamento, rimettere la stufa in posizione verticale e controllare l'assenza di danni. Tale dispositivo è attivato anche se la stufa viene colpita o urtata.
- In caso di una riduzione di ossigeno del 18%.
  Prima di riaccendere la stufa attendere 5-10 minuti.

Ambienti

La stufa consuma ossigeno mentre è in funzione. La stanza deve avere un'adeguata ventilazione per assicurare la rimozione dei residui della combustione a permettere un ricambio dell'aria.
La tabella seguente mostra la dimensione minima della stanza in relazione al numero di piastre accese.

TABELLA AMBIENTE		
NUMERO DI PIASTRE IN USO	**DIMENSIONE MINIMA STANZA**	**DIMENSIONE MINIMA SOGGIORNO**
1	15 metri cubi (esempio 1,5x4x2,5 m)	28 metri cubi (esempio 2,8x4x2,5 m)
2	28 metri cubi (esempio 2,8x4x2,5 m)	58 metri cubi (esempio 5,8x4x2,5 m)
3	42 metri cubi (esempio 4,5x4x2,5 m)	84 metri cubi (esempio 8,4x4x2,5 m)

6. ACCENSIONE E SPEGNIMENTO

Accensione
La stufa può essere regolata a tre diverse intensità di calore: 1) MINIMO; 2) MEDIO; 3) MASSIMO.

- Aprire il rubinetto della bombola del gas.
- Premere la manopola di comando e ruotarla fino alla posizione START o MINIMO (fiamma piccola, puntino pieno) e tenerla premuta a fondo per circa 30 secondi, quindi continuando a premerla, schiacciare una o più volte il pulsante di Accensione piezoelettrica fino all'accensione della fiamma pilota della piastra centrale. Tenere premuta la manopola per altri 10/20 secondi. Una volta rilasciata la manopola, verificare se la fiamma pilota è ancora accesa; in caso positivo la stufa funziona regolarmente; se invece la fiamma pilota si spegne, ripetere la procedura di accensione.
- Se si desidera accendere anche le altre piastre, per aumentare la temperatura, posizionare la manopola sulla posizione MEDIO (si accendono due piastre) o MASSIMO (si accendono tre piastre).
- Una volta avviata la stufa, qualsiasi sia la temperatura impostata, la fiamma pilota rimane accesa.

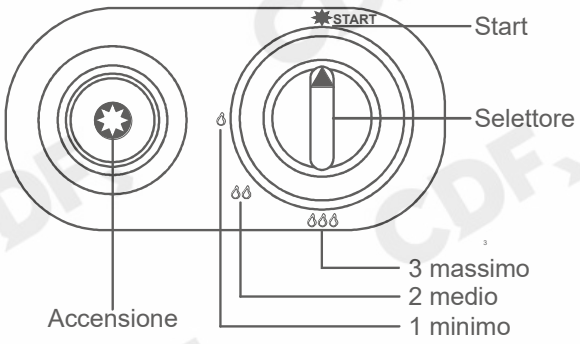

Nota Alla prima accensione, potrebbe essere necessario tenere premuta la manopola di comando più a lungo per consentire al gas di fluire verso la fiamma pilota.

Spegnimento

- Portare il selettore nella posizione START.
- Chiudere il rubinetto della bombola del gas.

7. MANUTENZIONE

Eseguire la manutenzione in locali ben ventilati e non in presenza di fiamme libere. Non fumare.

- Prima di qualsiasi operazione, chiudere il gas e raffreddare la stufa. Non pulire la stufa se accesa.
- Far controllare il prodotto annualmente da tecnico qualificato per un uso sicuro e per evitare guasti.
- In caso di guasti, non utilizzare la stufa e contattare il proprio rivenditore.
- Pulire periodicamente la superficie esterna e l'ambiente dove la stufa è posizionata per rimuovere la polvere che si accumula sulle parti in ceramica. Non colpire tali parti perché potrebbero diventare molto fragili.
- Non usare prodotti abrasivi per pulire la stufa.
- Osservare la fiamma pilota quando la stufa è accesa. Deve bruciare in modo regolare; se ondeggia o si presenta di colore giallo la stufa deve essere controllata.
- Utilizzare solo pezzi di ricambio originali. Parti non originali sono pericolose e annullano la garanzia.

Quando la stufa non è utilizzata, coprirla o riporla nel proprio imballaggio per ridurre l'accumulo di polvere.

8. GUIDA ALLA RISOLUZIONE DEI PROBLEMI

PROBLEMA	CAUSA	SOLUZIONE
LA STUFA NON SI ACCENDE	**A)** BOMBOLA GAS VUOTA **B)** REGOLATORE COLLEGATO MALE **C)** RUBINETTO CHIUSO **D)** ARIA NELLA BOMBOLA **E)** BOMBOLA FREDDA	**A)** Cambiare la bombola. **B)** Sistemare il regolatore. **C)** Aprire il rubinetto. **D)** Può capitare con bombola nuova. Tenere premuto il Selettore fino a che fiamma pilota e bruciatore si accendono. Posizionare il Selettore su "Massimo". **E)** Attendere che la bombola raggiunga la temperatura ambiente.
LA STUFA SI SPEGNE SUBITO DOPO L'ACCENSIONE	**A)** CORRENTI D'ARIA **B)** BOMBOLA GAS VUOTA	**A)** Posizionare lontano da correnti d'aria. **B)** Sostituire la bombola.
LA STUFA SI SPEGNE DOPO CIRCA 30 MINUTI	**A)** STANZA POCO VENTILATA **B)** STANZA TROPPO PICCOLA	**A)** Ventilare la stanza. **B)** Controllare le dimensioni minime che deve avere una stanza (tabella Ambiente).
LA FIAMMA PILOTA NON SI ACCENDE	**A)** NON C'È SCINTILLA SULL'ELETTRODO	**A)** Controllare che l'Accensione piezoelettrica funzioni correttamente e contattare un centro assistenza autorizzato

PER I SEGUENTI PROBLEMI RIVOLGERSI AD UN CENTRO ASSISTENZA		
NELLA POSIZIONE MASSIMO UNA O PIÙ PIASTRE HANNO MINOR INTENSITÀ	**A)** UGELLI OTTURATI **B)** TUBO DI ALIMENTAZIONE OSTRUITO	**A)** Rimuovere e pulire gli ugelli. **B)** Rimuovere il tubo e gli ugelli e soffiare aria dentro il tubo.
LA STUFA SI SPEGNE DA SOLA SUBITO DOPO L'ACCENSIONE	**A)** BLOCCHI SULLA TERMOCOPPIA O SULLA VALVOLA ELETTROMAGNETICA	**A1)** Assicurarsi che la sonda della sia vicino alla fiamma pilota. **A2)** Controllare la connessione fra la termocoppia e la valvola. **A3)** Controllare la termocoppia. **A4)** Controllare la valvola.
ODORE DI COMBUSTIONE	**A)** PARTI IN CERAMICA MANCANTI O ROTTE	**A)** Far riparare da un centro assistenza qualificato.

9. CARATTERISTICHE TECNICHE

ATTENZIONE! Utilizzare solo il gas indicato nella seguente tabella.

MODELLO	**DA-201**		
SERIE	**sg15h**		
CODICE	**CDF03814**		
Prodotto	**Stufa a gas ad infrarossi,** sistema rilevazione ossigeno ODS, controllo fiamma		
Categoria	**I_{3+} (28-37 mbar)**		
Paese di destinazione	**ITALIA**		
Tipo di gas	**GPL**		
Pressione	**Butano 28-30 mbar; Propano 37 mbar**		
Portata nominale	**Bassa: 1,50 kW**	**Media: 2,80 kW**	**Massima: 4,20 Kw**
Consumo	**Bassa: 110 g/h**	**Media: 200 g/h**	**Massima: 305 g/h**
Iniettore	**0,59 mm**		
Sistema accensione	**Piezoelettrica**		
Tipo di bombola	**Fino a 15 kg e fino a 70 cm di altezza**		
Volume max riscaldabile	**120 m^3**		
Peso netto	**8,5 kg**		

SMALTIMENTO

Per lo smaltimento del prodotto e del materiale di imballaggio attenersi alle normative vigenti al momento della dismissione. Il rifiuto originato da nucleo domestico (o di origine analoga) può essere conferito a sistemi di raccolta differenziata dei rifiuti urbani.

CONDIZIONI DI GARANZIA A NORMA DI LEGGE

Tutti i nostri apparecchi sono stati sottoposti ad accurati collaudi e sono coperti da garanzia.
La garanzia decorre dalla data di acquisto. In caso di riparazione dell'apparecchio, durante il periodo di garanzia, è necessario allegare una copia della ricevuta di acquisto.
La garanzia è valida se l'apparecchio presenta evidenti difetti di fabbricazione e le istruzioni contenute nel presente manuale sono state rispettate.
La garanzia non è valida se l'apparecchio presenta evidenti segni di manomissione o è stato utilizzato in modo inappropriato.
Sono escluse da garanzia le parti soggette a normale usura.
Il costruttore declina ogni responsabilità per eventuali danni a persone o cose causati da cattiva installazione o uso improprio dell'apparecchio.

Le descrizioni e le illustrazioni contenute nel presente manuale si intendono non rigorosamente impegnative.
La ditta si riserva il diritto di apportare modifiche o variazioni ai prodotti senza nessun tipo di preavviso.
La riproduzione anche parziale del presente manuale è vietata secondo termini di legge.

C.D.F. Consorzio Distributori Ferramenta – Sede Legale: Piazza di Villa Carpegna 43 – 00165 Roma – Italia
Unità Locale Sede Operativa: Via Villetta Strà 12 – 13881 Cavaglià (BI) – Italia – www.cdfgroup.it – contatti@cdfgroup.it
Made in China

INFORMAZIONI REGOLAMENTO 2024/1103/UE
ALLEGATO II - Tabella 1 - Regolamento 2024/1103

Modello:	DA-201 (CDF03814)
Funzionalità di riscaldamento indiretto:	No
Potenza termica diretta:	4,2 kW
Potenza termica indiretta:	N/A kW

Combustibile	Emissioni dovute al riscaldamento d'ambiente (*)
	Nox
Ttipo di combustibile	gassoso	50 mg/kWh$_{input}$ (GCV)

Dato	*Simbolo*	*Valore*	*Unità*
Potenza Termica			
Potenza nominale	P_{nom}	4,2	kW
Potenza minima (indicativa)	P_{min}	N/A	kW
Consumo ausiliario di energia elettrica			
Alla potenza nominale	el_{max}	N/A	kW
Alla potenza minima	el_{min}	N/A	kW
In modo stand-by	el_{SB}	N/A	kW
potenza necessaria per la fiamma pilota permanente			
potenza necessaria per la fiamma pilota (se applicabile)	P_{pilot}	0,19	kW
Alla potenza minima	el_{min}	N/A	kW
In modo stand-by	el_{SB}	N/A	kW

Dato	*Simbolo*	*Valore*	*Unità*
Efficienza utile (NCV)			
Efficienza utile alla potenza termica nominale	$\eta_{th,nom}$	100	%
Efficienza utile alla potenza termica minima (indicativa)	$\eta_{th,min}$	N/A	%
Efficienza energetica del riscaldamento stagionale degli ambienti	η_s	75,8	%

Tipo di potenza termica/controllo della temperatura ambiente (Indicare una sola opzione)	
potenza termica a fase unica senza controllo della temperatura ambiente	No
due o più fasi manuali senza controllo della temperatura ambiente	Si
con controllo della temperatura ambiente tramite termostato meccanico	No
con controllo elettronico della temperatura ambiente	No
con controllo elettronico della temperatura ambiente e temporizzatore giornaliero	No
con controllo elettronico della temperatura ambiente e temporizzatore settimanale	No
Altre opzioni di controllo	
controllo della temperatura ambiente con rilevamento di presenza	No
controllo della temperatura ambiente con rilevamento di finestre aperte	No
con opzione di controllo a distanza	No
con controllo di avviamento adattabile	No
con limitazione del tempo di funzionamento	No
con termometro a globo nero	No

Contatti: C.D.F. Consorzio Distributori Ferramenta – Sede Legale: Piazza di Villa Carpegna 43 – 00165 Roma – Italia
Unità Locale Sede Operativa: Via Villetta Strà 12 – 13881 Cavaglià (BI) – Italia – www.cdfgroup.it – contatti@cdfgroup.it

(*) NOx = nitrogen oxides